分 类 号 ： C95　　单位代码： 10672
论文编号：2014030405008　　密　　级： 公开

贵州民族大学
Guizhou Minzu University

2017 届硕士研究生学位论文

贵州水族墓葬石雕装饰研究

学位申请人姓名 何晓倩
培 养 单 位 贵州民族大学
一导姓名及职称 潘　梅　副教授
二导姓名及职称 陈晓光　教授
学 科 专 业 中国少数民族艺术
研 究 方 向 民族民间美术理论
论 文 提 交 日 期 2017 年 6 月 19 日

中国·贵州·贵阳

万方数据

独创性声明

本人声明所呈交的学位论文是本人在导师指导下进行的研究工作和取得的研究成果，除了文中特别加以标注和致谢之处外，论文中不包含其他人已经发表或撰写过的研究成果，也不包含为获得 贵州民族大学 或其他教育机构的学位或证书而使用过的材料。与本人共同工作的其他人对本研究所做的任何贡献均已在论文中作了明确的说明并表示了谢意。

学位论文作者签名：何晓倩　签字日期：2017年 6 月18日

学位论文版权使用授权书

本学位论文作者完全了解 贵州民族大学 有关保留、使用学位论文的规定。特授权 贵州民族大学 可以将学位论文的全部或部分内容编入有关数据库进行检索，并采用影印、缩印或扫描等复制手段保存、汇编以供查阅和借阅。同意学校向国家有关部门或机构送交论文的复印件和磁盘。

（保密的学位论文在解密后适用本授权说明）

学位论文作者签名：何晓倩　导师签名：

签字日期：2017年 6 月18日　签字日期：2017 年 6 月18日

万方数据

摘　要

水族墓葬石雕是在历史的发展中逐渐形成。水族墓葬石雕装饰作为贵州一种独特的民间文化现象，体现民族的多元文化特征，在民族文化链条中具有研究价值。由于水族墓葬石雕装饰在民间文化艺术的地方化和边缘性，在装饰艺术研究中除了美术学、民族学、历史学等相关理论分析外，还需要结合考古文献和田野调查等相关资料来考证。通过查阅考古文献和历史文献。结合实地考察，运用艺术形式分析、图像学理论、艺术美学、民族学及社会历史分析等多学科相结合的研究方法，对水族墓葬石雕装饰进行深入剖析；从民族文化、生活及精神状态进行深度思考，水族人对永生理想的向往，分析水族墓葬石雕在民间艺术中的价值。

水族墓葬石雕有丰富的纹样内容，题材包括社会生活类、动植物类、几何类等多种纹样。其墓葬的形制多样，有石板墓、长方形石围墓、圆形石围墓，石雕装饰主要在地上的龛式墓碑和石板墓外观的大石板上。墓葬石雕融合了建筑、雕刻、绘画、文字等装饰艺术形式，是贵州民族地区墓葬建筑和民间美术的典型代表，也是研究水族民俗信仰和审美观念的重要资料。墓葬石雕制作工艺手法多样，分为粗雕和细雕，雕刻方法主要有画、雕、刻、镂等，其过程中采用的刀具和铁锤有不同型号，表现不同的雕刻语言，使得石雕装饰丰富多彩。

通过对水族墓葬石雕装饰的研究，解析石雕题材内容；表达了水族人的一种文化、生活、永生的向往，对精神状态的思考。在研究过程中认识到水族墓葬石雕的文化价值，并提出了自己对保护水族墓葬石雕的一些见解及方法。

关键词：贵州；水族；墓葬石雕；装饰

万方数据

Research on Guizhou Shui Nationality Burial Stone Sculpture Decoration

He Xiaoqian (Chinese Minority Art)
Directed by Professor Pan Mei /Chen Xiaoguang

Abstract：

Shui nationality burial stone sculpture has been gradually formed in the historical development. As a kind of unique folk culture phenomenon, Shui nationality burial stone sculpture has reflected the national diversified cultural features, which has the research values in the national cultural chain. Due to the localization and marginalization of Shui nationality burial stone sculpture in folk culture art, in its decoration art studies, except for fine arts, ethnology, history and other related theories, it also needs to combines with archaeological literature data, historical literature data and field investigation, applies the research methods that combine art form analysis, iconography theory, art aesthetics, ethnology, social historical analysis and other multiple disciplines, deeply dissects Shui nationality burial stone sculpture, conducts the deep thinking on its national culture, life and spiritual status,the yearning of Shui nationality that regards the dead as to living and the immortality as the ideal to explore the values of Shui nationality burial stone sculpture in the folk art.

Shui nationality burial stone sculpture has the abundant pattern contents, including the themes of social life, animals and plants, geometrical categories. There are multiple forms of shapes and structures of its tombs, such as the slab tomb, rectangle stone fence tomb, round stone fence tomb, stone craving decoration is mainly on the niche tombstone and the big slab with the appearance of slab tomb. Burial stone sculpture has melted the decoration art forms of buildings,sculpture, painting, texts and so on, which is the typical representation of burial buildings and folk art in Guizhou national region, as well as the important data to study the folk beliefs and aesthetic beliefs of Shui nationality. The craftsmanship techniques of burial stone sculpture are diversified, divided into rough and refined craving, and the craving methods include painting, craving, engraving, etching and so on. In the process, there are different types of tools and hammers, which express different craving languages and make the sculpture decoration rich and colorful.

万方数据

By studying the burial stone sculpture decoration in Shui nationality, it analyzes the topic contents of burial stone sculpture, which expresses the ideal yearning of Shui nationality people for a kind of culture, life and immortality, as well as the thinking of the spiritual status. In the research process, it recognizes the cultural values of burial stone sculpture in Shui nationality and puts forward some understanding and methods on the protection of burial stone sculpture in Shui nationality.

Key Words: Guizhou;Shui nationality; burial stone sculpture;decoration

万方数据

目 录

绪 论 1
一、选题意义 1
二、研究现状 3
三、研究范围、方法和途径 5
第一章 贵州水族墓葬石雕的概述 8
第一节 水族墓葬石雕历史 8
一、水族 8
二、水族的葬俗 9
三、产生的环境 12
四、时期与分布 14
第二节 水族墓葬石雕现状 16
一、现存的自然与人文环境 16
二、保存状况及规模 17
第二章 贵州水族墓葬石雕形制及制作工艺 19
第一节 水族墓葬石雕形制的基本特征 19
一、圆形石围墓 20
二、大石板墓 23
三、长方形石围墓 23
第二节 族墓葬石雕的工具及材料 24
一、墓葬石雕的材料 25
二、墓葬石雕的工具 26
第三节 水族墓葬石雕的制作工艺 30
一、圆雕和浮雕 30
二、阴刻、阳刻、透雕 31
三、石雕彩绘 33
四、工艺流程 33
第三章 贵州水族墓雕装饰题材 35
第一节 贵州水族墓雕的表现题材 35

万方数据

一、社会生活 35
二、动物和植物 39
三、祖庙式 40
四、铜鼓、水书 41
第二节　贵州水族墓雕寓意 48
一、趋吉、辟邪、吉祥形象 48
二、对生殖能力的诉求 52
第四章　贵州水族墓雕的价值及保护 57
第一节　水族墓雕的价值 57
一、考古价值 57
二、在现代文化中的价值 58
第二节　水族墓雕保护的思考 59
一、保护的意义 59
二、保护的途径 59
结语 62
参考文献 63
致谢 65
在校期间科研成果 66
附录 67

万方数据

绪　论

水族是中华五十六个民族之一，水族主要聚居于贵州省，分部在三都水族自治县、荔波县、都匀市、独山县、福泉市、榕江县、丹寨县；除此之外，在广西、云南部分乡镇亦有分布。水族自称为“睢”；有自己的语言、文字、节日、服饰等独特民族文化。通过研究水族的墓葬石雕装饰的形式可以考察这个民族的文化状态、生存状态和精神状态，揭示水族文化，水族的生死观念，对逝者的一种永生期盼。而水族的墓葬石雕在贵州是一种典型的具有代表性的墓葬。

水族文化是在历史长河中逐渐形成的，而石雕装饰深得水族人的重视。许多民间生活用品都离不开石雕装饰，如石桌、石凳、石桥、碾布石、捣布石、擂钵、石墓葬等。石雕装饰同时还应用于水族人的居住建筑和墓葬，其中墓葬的石雕装饰最为壮观，雕刻规模庞大。石雕装饰风格有的图案细腻、有的抽象，水族石雕中墓葬石雕的装饰性最强。墓葬石雕是一种传统的装饰形式，与所处的环境、习俗、材料、技术等密切相关。近年来，引起人们的关注。墓葬石雕，雕刻精美，所雕刻的图案寓意美好，基本是长辈对子孙后代的美好寄语和期望，也有表现墓主人生前的事迹；水族墓葬石雕具有很美的装饰效果。水族墓葬石雕造型有：石板墓，一到三层不等，棺木置于地下土坑，第二层放置死者生前用过的食品工具，第三层放置死者生前喜欢的东西和陪葬物品，石板墓主要是在墓葬外壁雕刻各种图案作为装饰。有类似重檐干栏式建筑，有的雕刻着精美的石柱，墓碑造型多样。

贵州水族墓葬石雕题材丰硕，范畴广，石雕墓群规模大，有水族特有的民族特色，在贵州民间艺术中具有代表性，存在一定的人文艺术价值。水族墓葬分为土丘墓葬和石结构墓葬，有雕凿详细碑文的墓碑，有无字墓碑，有似水族民居建筑样式的墓碑。这些墓碑建筑造型既有南方文化的因素，也有北方文化的元素，是水族历史文化习俗的特色。选题研究对象主要在国内，初定的田野调查地点在贵州省内，水族聚居地，有水族墓葬石雕的地区，以三都县、榕江县、独山县为重点调查区域。

由于政策关系，如今有些地名已经更名，文中所提及的地名有些与现在地名可能有些出入。文章所引用的图片来源及观点，文中均标明出处，除此之外皆为笔者原创。

一、选题意义

第一，贵州世居十七个少数民族墓葬中，水族墓葬列入国家重点文物保护单位。贵州水族墓葬石雕长期得到国家的重视，被列为国家级、省级的重点保护单位，贵州省人民政

万方数据

府在一九八二年二月二十三日公布的水浦石棺墓群为贵州省重点文物保护单位。二〇一三年中央国务院核定为第七批全国重点文物保护单位，名称：黔南水族墓群，地址：贵州省黔南布依族苗族自治州三都水族自治县，荔波县，时代：明至清，序号：657，编号：7-0657-2-141。贵州省人民政府在黔南布依族苗族自治州分别立碑标志，二〇一三年三月五日立水懂石板墓、引朗石板墓群、水达石板墓群标志碑，水族墓葬石雕得到国家是高度重视，可见它的文化价值和重要性，是不可多得的文物资料。



图 1，水浦石板墓群省保标志碑，潘朝霖教授供图



图 2，水懂石板墓保护标志碑，梁卫民 摄

第二，墓葬石雕作为水族社会的文化载体，反映出水族人民日常生活，既有研究水族生活的意义，同时具有历史价值。水族石雕艺术在造型独特的石板墓中体现得淋漓尽致，以石板墓为载体的石雕艺术，是水族文化发展的见证，深刻反映着水族文化与周边民族文化相互融合的历史脉络，被称为水族百科全书式物体遗存，具有重要历史、科研和艺术价值。

第三，水族石雕墓葬存在时间长，型制特殊，雕刻精美，具有独特的民族特点。水族墓葬的地表建筑的形制独特。地面墓葬建筑为载体，包含了丰富的民族文化内容，雕刻着水族社会美好生活的寓意。贵州水族墓葬石雕主要分布在黔南、黔东南地区，墓葬石雕的大规模存在，与水族人的丧葬习俗、宗教信仰、民间保护和水族人居住的地理地质等有关。关于研究贵州水族墓葬石雕的相关学术论文相对较少，随着社会经济的快速发展，水族墓葬石雕逐渐受到了关注，政府也对贵州水族墓葬石雕采取了保护措施，关于贵州水族墓葬石雕的很多内容都需要我们尽快深入研究，加以保护。

通过墓葬石雕艺术表现的内容了解水族历史，认识水族对往生的观念。现今社会城镇化的步伐加速，人们都在追逐经济的快速增长而忽略了本民族文化的保护，很多少数民族区域也逐渐被同化，许多少数民族的文化也被遗失，如节日、习俗等都有淡化的迹象；凭据如此快速变化，在不久的将来，民族文化，民族习俗将消失在我们眼前。通过本论文对

万方数据

贵州水族墓葬石雕的研究，希望能引起人们对水族墓葬的关注，从而保护它，让更多人能看见水族墓葬石雕的光辉，能了解水族墓葬石雕的艺术之美。

民间石雕是民间文化的一部分，反映着人文历史、生存状态、宗教信仰等，尤为重要。在快速发展的今天，需要我们对贵州水族墓葬石雕进行分析、研究，做好保护措施，让更多的人了解和关注水族墓葬石雕。

二、研究现状

关于水族墓葬石雕的研究，从论著、期刊论文及硕士论文中，就笔者所阅读、分析、归纳的情况看，主要体现在调查论证、考古研究、美术史研究三个方面。从研究内容上分类，可分为三个方面：第一是历史文献记载方面的文史资料；第二是考古调查方面的考古资料；第三是从美术史及艺术理论角度论述的论文研究资料。

水族墓葬曾经引起一批学者们对水族墓葬石雕艺术的关注，有些专家学者专门考察，称为：水族画像石墓，水族石板墓，干栏式石板墓或石板墓等。

宋兆麟、严汝娴曾在《贵州民族研究》1983 年第 1 期发表了一篇介绍此类墓葬的文章，在《三都县荣耀村水族画像石墓》[①] 一文中，将这种带有部分石制装饰的民族墓葬界定为画像石墓。席克定先生在其文章《贵州水族石板墓》以及研究贵州民族丧葬文化的专著《灵魂安息的地方——贵州民族墓葬文化》里，把这一类水族墓葬称为干兰式石板墓。更多的学者则直接称之为石板墓。而在当地民间，村民称为苗坟和苗罐坟等，各有纷歧。上述研究在针对编写论文的过程中，有一定的历史依据和界定划分。

雷广正、姚福祥在《水族大石板墓调查情况》；[②]（收录于水家学研究（二）--贵州省水家学会第一届学术讨论会及贵州省水家学会第二届学术讨论会论文汇编）对水族墓雕有所研究。总结出：水族大石板墓葬是贵州省水族地区古代墓葬文化艺术的独特表现。它是由每块几吨重的大石板打制而砌成的坟墓,呈现长方形,大石板墓一般是三层结构,即底层置棺木(内棺石廓)；第二层放置死者生前用的食品工具；第三层放置玩具，整个大石板墓形状似生前居住的“干栏”房屋建筑；有的地区水族人民呼这种大石板墓为“fen”——箱坟,即箱子坟。大石板墓可分为:原始型、近代型和现代型三种形式。

[①]宋兆麟、严汝娴：《三都县荣耀村水族画像石墓》，载《贵州民族研究》，1983 年第 01 期。

[②]雷广正、姚福祥：《水族大石板墓调查情况》，载《水家学研究（二）——贵州省水家学会第一届学术讨论及贵州省水家学会第二届学术讨论会论文汇编》，1991 年 10 月 31。

万方数据

2003 年出版的潘潮霖和韦宗林编辑的《中国水族文化研究》，[①] 第五章写的《灵魂安息的殿堂——石棺墓》和《创作型的想象和形象思维》，这两篇文章，介绍了石棺墓形制和样式，也对墓葬石雕图案做一些解析。他们也是较早关注到水族墓葬雕刻的文章。

杨先谟的《水族石雕艺术初探--续》，“水族石雕以其特殊的形式，在人们的生活中，发挥着民间实用的功能。”[②]这篇文章主要从石雕在生活中的应用,石雕的文化内涵及今后的传承与发展等方面论述水族石雕艺术的审美情趣。水族石雕应用在生活范围广泛，这篇文中有提到拉下村的水文墓碑，其在水族地区存在的关系及方式。

2010 年杨俊撰写的《水族墓葬石雕》[③] 一书出版；该书是一本专门研究水族墓葬石雕艺术的专著，该书是一本文字描述加图志，图片居多，所涉及的水族墓葬地域较广泛，收集了贵州多地的石板墓图片。其又在《美术大观》2012 年第 11 期中发表《解析黔南代表性民间石雕艺术的文化内涵》[④] 对水族石雕艺术领域有所提及。都匀区域的民间石雕，水族石雕较有代表性,水族石雕又以墓葬雕镂最为典型。

宋先世在《水族墓群石刻艺术初探》[⑤] 一文中，从水族墓葬的分布、墓葬结构、墓葬装饰的部位、雕刻技法、雕刻的题材内容等，对水族墓葬石雕进行论述。鉴于这种古代民族墓葬形式的独特性、艺术性、宝贵性，民族文化流失，对其的保护与抢救有自身的观点。

2012 年 8 月，贵州省文物考古研究所编著的《水族墓群调查发掘报告》，[⑥] 该报告是一本关于民族考古挖掘的报告，皆在民族志材料上提炼而得，调查中详细记录了石棺墓的形制特征、地点、图片等，对水族墓葬石雕装饰艺术研究具有一定的参考意义。该书有关水族墓葬的认定标准，对于本论文的研究有大帮助，其历史可以追溯到新石器时代晚期。

贵州师范大学汪力写的硕士学位论文《水族墓葬石雕艺术探究》，[⑦] 2014 年 4 月发表，将水族墓葬石雕与中原汉族墓葬石雕艺术价值的对比。在国内外描写水族墓葬石雕的研究成果，相对来说较少。

王英莉、段晓昀在《中华文化》期刊中发表《水族石板墓的形制结构与装饰石雕考察研究》[⑧] 一文，概括性描述了石墓石雕的年代轮廓、构造、表现题材、文化、美学等角度

[①]潘潮霖、韦宗林：《中国水族文化研究》，贵州：贵州人民出版社，2004 年版。
[②]杨先谟：《水族石雕艺术初探_续》，贵州民族学院学报（哲学社会科学版），2007 年 6 月。
[③]杨俊：《水族墓葬石雕》，成都：四川美术出版社 2010 年 12 月版。
[④]杨俊：《解析黔南代表性民间石雕艺术的文化内涵》，载《美术大观》，2012 年 11 月。
[⑤]宋先世：《水族墓群石刻艺术初探》，贵州民族学院学报（哲学社会科学版），2011 年 2 月。
[⑥]贵州省文物考古研究所：《水族墓葬群调查发掘报告》，北京：科学出版社 2012 年 8 月版。
[⑦]汪礼：《水族墓葬石雕艺术探究》，贵州师范大学硕士论文，2014 年 4 月。
[⑧]王英莉、段晓昀：《水族石板墓的形制结构与装饰石雕考察研究》，中华文化（民族民俗文化）2016 年第 02 期。

万方数据

切入对水族墓葬的调查分析；特别是针对性的对纹饰题材上作出了分析，融入文化发展演变等规律。该文章中对墓葬石雕的研究有一定参考性意义。

以上研究成果对水族墓葬石雕从简单的图样名称、图样收集、墓葬石雕名称界定、历史界定等领域做出不同程度的贡献；但水族墓葬石雕装饰艺术的系统性专研，成系统研究成效相对较少。希望这次选题能够针对水族墓葬石雕的研究更加完善，争取在艺术领域有所突破，在前人的研究成果将在更深的程度助推笔者对水族墓葬石雕装饰艺术的研究。

这次选题研究的内容介于前人的研究，水族墓葬石雕研究成果，为本论文的写作提供了有力的帮助。在这基础上，将进一步挖掘水族墓葬石雕内容的文化内涵，水族历史的生产关系、生存状态，水族人的宗教信仰、历史、民俗，水族墓葬石雕的艺术特点与现实关系，生前和死后的看法等等。这次的选题研究将从另一个角度分析水族墓葬石雕艺术装饰，有助于人们更进一步了解水族历史，领会水族的文化习俗，推进人们对水族文化的专研，也拓宽了水族文化的研究点。

三、研究范围、方法和途径

本论文的题目定名为“贵州水族墓葬石雕装饰研究”，将贵州水族的墓葬石雕艺术作为主要研究对象，从历史学、考古学、人类学、社会学、美学、民族学、民俗学等几个方面，对水族墓葬石雕进行深入研究。

贵州水族墓葬石雕装饰艺术，本论文主要研究石墓葬的地上石板外观的装饰部分，对墓葬地面的石雕结构、装饰图案、雕刻技艺等进行剖析。

论文在研究墓上石雕的艺术造型和民族特色，因此，其研究范围界定和论述的内容为：

第一，从水族分布地理环境来看，墓葬石雕所运用的石材，对环境和具备的材质进行分析。根据贵州卡斯特地貌特征和其所具备的资源，给予水族墓葬石雕的大量存在奠定了物质基础，如果没有坚硬的石头作为材料铺垫，就不会有大规模的墓葬石雕。雕刻的社会文化、科学技术、地域风俗等相关背景因素，成为贵州水族墓葬雕刻形成的限定性因素。通过雕刻技术层面的相关因素，试图了解水族墓葬石刻的创造过程，寻找民间石雕文化的可行性因素。

第二，研究贵州水族墓葬的地上装饰造型为主要内容，对墓葬装饰艺术，分为几种造型，墓葬造型有地域的差异性，这与人文信仰和所见所闻及文化相互交融有很大关系。但涉及水族墓葬雕刻如历史文献资料、考古调查等仅作为背景资料，不作深入的考究。

万方数据

第三，外来文化的影响、吸收与借鉴问题。对于贵州水族墓葬石雕的装饰艺术，它有水族文化的鲜明特征。本论文对于水族墓葬石雕的雕刻图案寓意进行解读，对墓葬石雕上装饰的造型风格和图案语言特征进行分析。试图通过墓葬雕刻工艺与文化内涵了解水族神秘的鬼神观念和往生观念。

在导师的指导下尽可能收集相关文献资料，深入进行实地考察，发挥专业优势，以文献资料、考古调查报告及实地考察收集材料，以具体石雕对象为真实依据，寻找最有效的切实可行的研究方法：

其一，根据相关文献记载，对水族墓雕的历史文化、民俗、雕刻艺术、社会、宗教、神话等进行分析。田野调查，运用考古学方法，对水族墓葬石雕进行实地考察，进行系统的尺度测量、拍照，访问，找到墓主人的后代及村里的水书先生进行采访，有相应的问题由采访人提出，对方讲述，并用录音的方式和笔记的方式进行记录。展开实地调研，运用融入式调查研究、他者式调查研究。对收集资料进行确认、分析、整合，对环境分析并详细记录考察对象的遗存状况。为之后墓葬石雕装饰的研究提供大量实体资料。

其二，广泛搜集民间雕塑文献资料。重点收集贵州民间石雕文献资料，对贵州石雕艺术有一个整体的认识，并分析、概括、归纳、总结相关内容。通过归纳、总结等方法分析所收集、调查到的资料，选择可靠性强、价值性高的资料。

其三，运用比较学的研究方法。比较研究的方法可以渗入到广泛的研究领域。可以从事跨学科、跨地域、跨时间研究，可以对墓葬石雕地域不同所形成的造型不同进行比较，或在图案线条语言美不同进行比较，亦可以对墓葬石雕文化上的横向和纵向进行比较。因此，比较研究方法，在对贵州水族墓葬装饰研究上，是不可缺少的研究方法。

其四，运用形式分析的方法。形式分析是切入到最实际的语言问题。雕刻艺术的形式语言、比例、尺度、体量、空间等，通过形式分析及相互间比较可得到明确的答案。

事实上，每一种研究方法都是相通的，研究的途径可分为几个步骤：

（一）大范围搜集整理历史文献资料，并进行针对性筛选，通过对比，总结归纳出对本论文具有帮助部分。

（二）广泛收集前人研究结果，力求做到对主要研究成果的收集与整理，将研究的论点一一分析对照并分类梳理，为顺遂进行下一步研究做铺垫。

（三）对贵州水族墓葬石雕进行全面而深入的实地考察、系统整理考察资料。同时尽可能考察与之相关的墓雕，通过考察、现场分析、对比分析墓雕装饰特征，掌握最直接真实的考察资料。

万方数据

（四）收集与贵州水族墓葬石雕装饰艺术相关的历史文化、经济科技、人文地理等著作论述，为进一步阐述其雕刻形成之背景因素打下基础。

（五）通过上述大量前期准备工作的逐步完善，开始进入论文写作的实施阶段。

万方数据

第一章　贵州水族墓葬石雕的概述

第一节　水族墓葬石雕历史

石雕是以花岗岩、砂岩、页岩、青石、大理石等为材料的雕刻艺术品，我国的石雕艺术历史悠久，技艺精湛，具有很高的艺术性、实用性和装饰性。

墓葬石雕是雕塑艺术发展中的一个重要构成部分。“我国石雕艺术历史悠久，最早可追溯到史前人类的打制石器年代。随着原始人审美观的发展及石材加工技术的提高。特别是雕刻工具的创新，人们开始在石器上雕刻纹饰，使之成为既实用又美观的艺术品。”[①]隋唐时期出现许多大型石窟，到明清时期，工艺得到大大的进步，刀法细腻流畅，造型比例适宜，精雕细缕，线条细腻繁丽。在民间由于雕刻使用普遍，水族的墓葬石雕也受到传统石雕艺术的影响。水族墓葬石雕装饰艺术的出现，与水族这个族群的居住环境、历史、文化、宗教信仰、生死观念等密不可分。首先我们先来了解这个神秘的民族——水族。

一、水族

水族是中华民族的少数民族之一，总人口为四十一万多人。水族历史久远，迁徙漫长，是一个古老又独特的民族，在《中国少数民族·水族》一书中是这样描述的，“水族自称‘睢’，因发祥于睢水流域而得名，故民间有‘饮睢水，成睢人’之说。对于水族来源，民间和学术界有殷人后裔说、百越（两广）源流说、江西迁来说、江南迁来说等说法，实际都是针对水族发展史上某一时段或某一分支而论，都有一定的历史性与合理性。据《百越源流史》载，大约在殷商之后，水家先民从中原往南迁徙，逐步融入百越族群之中，逐步形成了以中原文化，百越文化为主流的，南北民族融合的二元结构形式，岭南地区以及东南沿海一带，古代居住着许多部落，史学界统称为‘百越’。水族先民南迁之后可能融入骆越支系中，然后逐步发展成单一民族。因此，水族社会保留着殷商文化圈和百越族群的浓郁文化遗存。水书是夏商文化的孑遗，属水族支柱。”[②]

水族族名，在历史文献和私人著作上比较少见，在《水族学者潘一志文集》中有提及，“最早的算是在明崇祯间邝露著的《赤雅》一书，有‘犭水亦僚类’之句。其次在清嘉庆年间李宗昉著的《黔记》一书，有‘水家苗在荔波县，自雍正十年，由广西拨隶黔之都匀

[①]刘雅琴：《谈中国传统民居的雕刻艺术》，载《文教资料》，2008 年 25 期。
[②]《中国少数民族·水族》， 修订版，国家民族出版社 2009 年 7 月版。

万方数据

府属’等句”。[①]但这些对于水族的记载也极为简略，并没有提及族名的来历与意义。在《宋史·蛮夷传》中记载：“至道元年，南宁夷王龙汉侥遣使率牂牁诸蛮来贡方物，太宗令作本国歌舞。连袂婉转，吹笙献舞。名曰水曲，应为水家所名，其说似矣。然窃犹谓水曲水家之名，应是其民水居种水田之故。”一个民族族源问题属于民族学的研究范畴，根据斯大林多年的全面研究，给民族下一个经典的定义：“民族是人们在历史上形成的一个有共同语言、共同地域、共同经济生活以及表现在共同文化上的共同心理素质的稳定共同体”。[②]对于水族族源问题，学术界已经讨论许久，大致都离不开“睢”、“睢水”、“饮睢水，成睢人”这一说法。根据民族形成、发展的一般规律和民族四个特征的理论，“水族的历史大致可以划分三种形态：一是民族共同体原始形态，二是民族共同体中级形态，三是民族共同体的高级形态。”[③]这三种民族形态和水族先民共同体在睢水流域两广百越之地生息的历史大致吻合。1956 年，正式确定“水族”族称，1956 年 9 月 11 日，中华人民共和国国务院第三十七次会议决定设置中国唯一一个水族自治县——三都水族自治县。

在贵州省黔南布依族苗族自治州都匀、三都、荔波、独山等为水族主要聚居地，黔东南苗族侗族自治州黎平、从江、榕江、丹寨亦有分布。有些散居在云南省的富源县和广西壮族自治区河池市的南丹县和环江县。就本论文对水族墓葬石雕装饰的研究范畴而言，以贵州省黔南布依族苗族自治州和黔东南苗族侗族自治州的水族墓葬石雕为主。由于地质地貌和人文的特殊原因，造就了水族墓葬石雕装饰的独特性。2006 年荔波国家级喀斯特自然森林保护区被评为世界自然遗产地。根据斯大林对民族的定义，水族有自己的独特语言、文字、历法、共同地域，有自己民族的生活习俗和信仰、本民族的节日，有自己独特的民族服饰及民间艺术等。水族的民间艺术多彩丰富，依附水族的生活而存在。

水族墓葬石雕装饰艺术，它是水族民间装饰艺术之一，但有区别于其他民间艺术，水族墓葬石雕装饰是为死者建造的石板墓装饰，是独一一种脱离人们的生活而存在，为死者服务的石雕装饰艺术。水族人愿意花重金为亡人建造庞大的墓葬，是与水族人的民间习俗、民族的宗教信仰、生死观念，事死如事生的观念分不开的。

二、水族的葬俗

水族最早期墓葬为“不树不封”，是人类处于最初级阶段的墓葬，随着人类不断发展

[①]贵州民族学院，贵州水书文化研究院：《水族学者潘一志文集》，成都：巴蜀书社 2009 年 11 月版， 第 20 页。
[②]《斯大林选集》上卷，人民出版社 1979 年版，第 64 页。
[③]潘朝霖、韦宗林：《中国水族文化研究》， 贵阳：贵州人民出版社 2004 年 1 月版，第 25 页。

万方数据

才出现墓葬，逐渐演变发展成为现今水族石雕装饰墓葬。

水族人重视生命的观念，在水族地区已是人人皆晓，人们欣然理解并接受这样的观念。水族重视生儿育女，对子孙兴旺特别期待，人从生到死有数不清的仪礼；如打三朝或满月酒，就是人生的第一次仪礼，过程相当复杂与讲究。但人生中的有些仪礼也简略置办，甚至直接忽略不办，特别是女孩子，许多人生仪礼就被忽略。相对丧葬礼仪来说，人生的其他礼仪就是小巫见大巫了。水族喜厚葬，对于吊唁活动则非常重视，有些人家愿意倾其所有，负债为老人置办吊丧礼仪。在水族聚居地保留着家族公共墓地，专为土葬亡人服务，从而形成水族石板群的壮观规模；在现今水族聚居区域仍然保留有家族公共墓地的地方已经为数不多，由于农村经济体制改革，土地承包到户及人们思想意识的变化，人们所能选择的葬地只是可支配的土地范围，原有的墓群也在不断萎缩。

水族重视为亡灵吊唁，这与水族人有传统的喜厚葬之风有密切关系。在三都县、荔波县、独山县及榕江县等，水族聚居的地方随处可见到水族石棺墓，这些就是水族隆葬的产物。目前黔南布依族苗族自治州的水族聚居地，有许多石棺墓墓群，以三都县境内水龙乡的引郎、马联—拉佑为例，现今还保留有清代到民国年间的水族石棺墓数百座。这些石棺墓的外观类似于水族人居住的干栏式建筑，这是水族石棺墓最具特色的地方。“从石棺墓的形制上看，可以将当地的水族石棺墓分为早期和晚期两大类型。”[①]早期的石棺墓多为上下两层，其特征为：“墓顶皆有牛角饰，其上刻有太阳纹，两牛角之间有石脊，上刻有二龙戏珠。在墓尾立一石刻，上刻二、三、五人不等。在二层两侧，各有二柱。这类墓皆无铭文，墓主人多不明。”[②]晚期石棺墓装饰部分，多为三层，墓的规模比早期类型的要大。水族石棺墓的镌刻工艺精湛，造型华丽，墓碑多为三合面和六合面，石墓的石板结构上雕刻有二十四孝、八仙过海、暗八仙、丹凤、双龙及花鸟鱼虫等图像，有些墓碑雕刻有汉字碑文，记载墓主人的名字和身份等。晚期的石棺墓是清初改土归流后，很多受到外来文化的影响，在墓碑上图像得到深刻体现。

在过去，社会经济发展滞后的山区，水族人能够建造大规模的石墓，实属不容易。据书上记载：“建造一座中等的规模的石棺墓，其开支在当时可以购买十头水牛。”[③]至于水族地区存在大规模的墓葬石雕的石板墓，其造价更是一笔惊人的数目。水族先民能够节俭生活，为逝者打造如此庞大是石板墓群，与当时的经济发展水平很不平衡，这也从另一面反应了水族人在几百年前的清朝甚至更早，厚葬之风就在水族地区盛行，这种厚葬之风形

[①]潘朝霖、韦宗林.：《中国水族文化研究》，贵阳：贵州人民出版社 2004 年 1 月版，第 532 页。
[②]宋兆麟、严汝娴：《三都县荣耀村水族画像石墓》，载《贵州民族研究》，1983 年版，第 01 期。
[③]潘朝霖、韦宗林.：《中国水族文化研究》，贵阳：贵州人民出版社 2004 年 1 月版，第 532 页。

万方数据

成了水族丧葬文化的一个突出特点。

水族喜厚葬之风不仅表现在墓葬的建造上，在仪式上，人落气那一刻开始，丧葬礼仪便开始了，时间最长可达三年之久，为死者举行各种复杂的吊唁活动，其过程繁杂并讲究。在水族丧葬礼仪中，除了水族本身的传统民族文化内涵外，或多或少受到外来文化及当地的兄弟少数民族文化的影响，形成了一种多民族文化交融的现象。但水族更多的保留着自己本民族的传统丧葬文化特征。

本文叙述，以正常死亡为例，水族的“丧葬流程大致分为报丧、入殓、择吉、安葬、立碑、除服六个方面。”[①]第一环节，人死后，要向族中报丧，按孝家和亲戚的主次远近，分别派人去告知。报丧的同时，派人去请水书先生来择吉日进行埋葬（秉承水族人对水书先生的尊敬，由孝子之一亲自登门邀请，不论路程远近或电话通讯发达的今天），并召集亲戚和邻居来商定置办丧事。第二环节就是“入殓”，水语称为“和梅”，在这之前要给亡人梳洗、整容、更衣，入殓。第三环节是“择吉”，榕江地区的水语称为“涛问”，意为挑吉日。孝家派人或亲自去请自己认为信任的水书先生来择定。第四环节为“安葬”，棺木下穴后，由水书先生看好方位，并将棺木校正，由孝子盖上第一块土，以示解除吊丧活动的所有禁忌，后一旁的人便开始动手盖土垒坟。第五环节为“立碑”。在安葬之后才开始着手打造石碑，若死者之子未有儿孙，立碑可推迟至有儿孙，这由孝家自由定夺。“石碑有单面铁尺碑、三面碑、五面碑、八门、楼阁碑等”[②]，石碑上的镌刻着各种图案，有雕狮刻龙、凤、人物、花鸟草虫和铜鼓等，图案丰富，雕工细美。明清期间，水族地区流行石棺墓葬，用宽大的石板围成一至三层不等，类似水族房屋建筑的石板墓。大石板墓在三都、荔波、独山随处可见，在榕江的水族聚居地也有发现。目前保存较完好的水族墓群有荔波的水甫墓群、独山的天星墓群，三都的石板墓群最多，如引郎墓群、马联—拉佑墓群、水梅墓群……保存较为完好。水族丧葬的最后一个环节便是“除服”了（有时候立碑和除服可交换进行）。死者入土安葬三年后，有孝家举行除服仪式，要把香亭，牌位和悬于堂中的白祭等焚烧，戴孝帕的人把孝帕在烟火上熏飘，表示戴孝纪念结束。这一丧葬过程历时三年之久，除服之后丧葬仪式算告终。

水族的厚葬之风，表现最为突出的应该算祭悼仪式了，分为一般祭悼和隆重祭悼。隆重祭悼包含一般祭悼各种形式之外，再有“开控”环节，是追悼的一种繁杂仪式，分为小、中、大三等控。大控 “有的舞龙、舞狮，放钢花、火箭、孔明灯，敲锣打鼓吹唢呐，炮声

[①] 《中国各民族原始宗教·水族卷》， 第 572 页。
[②] 《中国各民族原始宗教·水族卷》， 第 576 页。

万方数据

震天，烛光彻夜，歌声、乐器声喧阗达旦。”[①]解放以后，人们的思想也有逐步改变，丧葬仪式也逐步从简。

水族的厚葬习俗，虽然浪费奢侈，但给人们留下一批惊人的文化遗产——水族墓葬石雕装饰艺术，促成了本文的研究方向和题材。以贵州水族聚居地为考察研究对象，黔南布依族苗族自治州的三都、荔波、独山及黔东南苗族侗族自治州的榕江等地，研究水族墓葬石雕装饰艺术。

三、产生的环境

水族墓葬石雕装饰所产生的环境，笔者从四个方面进行分析，分别为：社会环境、经济环境、文化环境、自然环境。首先，水族的民族丧葬文化、宗教信仰是墓葬石雕装饰的前提；其次安定的社会环境和丰厚的经济物质财富是一种文化产生的基础；再者 贵州喀斯特地貌，有大量坚硬并适合镌刻的石材，给墓葬石雕提供了材料基础。

据古籍文献记载“黔于元为湖广、四川、云南三行省地，虽掌在职方，羁縻勿绝而已。明永乐间，始置贵州布政司，稍立府、州、县，与都司诸卫所相参错，分治其军民。”[②]明朝建贵州省后，社会相对较为安定，人民安居乐业，经济得到一定发展。水族聚居贵州，当然也得到政策优惠，水族人民经济得到发展，在解决温饱之余有能力建造石结构墓葬，并且雕刻有许多装饰石雕。

水族墓葬石雕的产生与水族的厚葬习俗有着千丝万缕的联系，水族的丧葬文化习俗造就了壮观的墓葬规模。水族人对逝者的永生观念，认为人死后其实并没有死，只是在另外的世界生活，他们仍然和阳间一样，人们愿意花重金打造繁华阴宅，且造型类似人们所居住的房屋。目前所考究到的水族墓葬石雕，形制基本类似水族居住建筑。水族很多时候去上坟时，不说是上坟，而是说成“去看某某家”。人们认为老人在阴间能看到并且知晓子孙在阳间的所有事情，会保佑子孙安康富贵。在有能力的前提下，如果人们没有给过世的老人修建阴宅，或修建过于简单，不能满足过世老人在阴间的生活需求，他将会到阳间找子孙索要，那时人们会各种不顺或疾病缠身；如果没有修建好阴宅，人们会说为“不孝”，会受到社会舆论和谴责。人们有虚荣心理，给老人举办隆重的吊唁活动，从另一个侧面给人们传达一种富裕的信息，说明丧家有财力物力人力，有能力举办隆重的丧葬礼仪，从而在一个地区提升家族地位，提高威望。在走访的过程中，遇到有后代打理的石雕墓葬，每

[①]贵州民族学院，贵州水书文化研究院：《水族学者潘一志文集》，成都：巴蜀书社 2009 年 11 月版，第 489 页。
[②]贵州古籍集粹：《黔南识略·黔南职方纪略》， 贵阳：贵州人民出版社，1987 年 8 月版， 第 15 页。

万方数据

当问道墓主人的经历或修建石墓时，作为子孙后代，就算过去了一两百年，几代人之久，他们都很乐意讲解，而且流露出一种自豪感，由此可证明他为名门旺族之后。所以，人们为了展现民俗文化和心理需求，愿意大力为亡人打造豪华墓葬，并且能长期存在，在水族地区造就了大批的水族墓葬石雕。

自元朝起，汉文化开始渗入贵州少数民族地区，元朝开始在贵州实行土司制度。改土归流后，大批官员流入贵州，带来很多优秀的汉族文化，在水族地区得到吸收和利用。在实地考察中发现，明末清初至民国时期的水族墓葬的石雕艺术最为精美，雕工细致，清代的水族墓葬石雕艺术价值最高。许多图案受到汉文化影响，比较明显的有二十四孝图、八仙图、双龙绕柱、凤丹朝阳等图案。文化融合与借鉴，造就水族墓葬石雕装饰艺术后期的繁华。

明清之后，雕塑艺术的制作活动在丰厚的社会物质财富基础上日趋成熟，工艺不断完善，适应了封建阶级政治、宗教及精神奢侈需求，这一时期雕塑艺术流露出崇尚规模大，材质好，制作精的特点。

在民间，人们对于墓葬的选址也有一定的讲究，能修建豪华石板墓的当然与钱财是分不开的，只有人们的生活富裕了，满足生活基本消费之余，才有财物为已故的人修建阴宅。能修石板墓的还有另一个原因，人们基本会听于地理先生（能给人们选吉祥日子或挑选阴宅的人。在水族地区，人们都信于水书先生）的建议，要根据阴宅的地形决定是否能立大组合的墓碑，看山形来选着墓碑。

为了对这一说法更进一步了解，我对水书先生韦恩义进行了采访。当然，能修建立石板墓碑，与其家族经济是否富裕有关，有钱的人家才有足够的钱财去修建石板墓。豪华墓碑可显赫家族的富裕，提升家族在地方的威望。

建立石板墓与所选的地点有很大的关系，不是所有墓地都可以修建的，有些阴宅建能立大的石板墓碑，有些地方却不能修建，在地方人们多是听于水书先生的建议，判断能否建立石板墓是根据山体地形而确定的，山体延绵平坦延绵才能修立石板墓。小的山体不能修立石板墓，即使家庭富裕，阴宅所在小的山体也不能立石板墓。水书先生告诉我：“如果盲目建立，家庭人员承受不起，长时间过去，会导致家族衰退，影响到后人的发展。而且墓碑上所选择的图案也根据山体大小来选择题材，山体延绵平坦庞大才能石板墓上雕龙画虎，较小的山体志能雕刻凤凰或鸟类。” 水书先生看山水地形成，有型成鸟、人、蛇、龙、虎、狮子等，如鸟型的地形不能建立石板墓，鸟型地形属于小地形。如人型、龙型、狮子型、属于大地形，遇到此类地形可以修立。如果有小的山体，但有大河流，也可以建

万方数据

立石板墓。地理要看山水，山和水具备其一都属于好地形，小溪水不包括在内。

同样是水族地区，水族习俗，在贵州黔南的三都、独山、荔波等地与黔东南的榕江相比，为何在黔南地区水族墓葬石雕大量存在，而榕江地区相对较少，且不成墓群的规模？有两个原因，其一，是自然因素，黔南地区是典型的喀斯特地貌，遍地都有坚硬适合镌刻的石材，人们可以就地取材，省去长途搬运的费用和精力。其二，是人文因素，黔南地区山体延绵，大山缓平，顺应水书先生的说法，只有大山延绵才能修建沉重的大石板墓，从水书地理的角度来讲，只有存在山体龙脉的地方才可。从另一个方面来讲，山地平缓有利于农耕，人们干活的收成可事半功倍，容易致富，才有足够的钱财修建豪华墓碑。这些种种原因，造就了贵州水族一批有价值的墓葬石雕装饰艺术。

四、时期与分布

贵州水族主要聚居于黔南布依族苗族自治州三都水族自治县，部分散居在荔波、都匀、独山，黔东南苗族侗族自治州的榕江县等地，现今能考证到的水族墓葬石雕装饰艺术，主要分布在这些地区，水族墓葬石雕装饰艺术主要在这些墓葬中得到体现。

水族多喜聚居于绿树成荫的溪流河畔，民间传说、自然崇拜和生活习俗多与水有关联，水族在明朝末年时期，被称为“水家”。明末清初，贵州许多水族地区受到土司制度的影响，甚至受到土司管辖，在许多水族地区可以找到考证依据。在黔东南苗族侗族自治州榕江县仁里乡摆赖村，立有禁革碑，碑文记载当民众由土司和政府衙门共同管理。

自元代开始，汉文化逐渐对贵州少数民族进行不同程度的渗透，至今，贵州发现的水族古墓葬主要是明末清初至民国时期的墓葬居多，与墓葬同时产生的石雕装饰艺术也以明清时期的作品为主。

在《中国传统石雕》概括到：“石雕与两种需要有关，一是祭祀先祖（即成为陵墓前的摆设），二是宗教崇拜。”[①]元明清时期的石雕特点，元蒙信奉藏传佛教，以威严力士佛形象随处可见。明清时期，值得注意的是建筑装饰性石雕，经常对建筑的台基、塔座、柱头、踏步和牌坊等石构件以装饰性石雕进行美化建筑。有些陵墓入口处立大石牌坊，是一种建筑装饰性石雕，气势宏伟；由多块巨大石头衔接而成，有五门六柱，雕刻着蹲伏的圆雕瑞兽，在牌坊檐前雕刻翻滚的浮雕龙、狮，气氛活跃，图案华丽。有盘龙雕柱，上下飞腾的游龙之间缀满云朵，气势飞扬。在独山县天星大寨村，“有两百余座清代至民国时期

[①]潘嘉来：《中国传统石雕》，北京：人民美术出版社 2006 年 6 月版，第 109 页.。

万方数据

的水族墓葬，有部分为清乾隆以前的墓葬碑面刻有水书文字和图画内容，乾隆之后的墓汉化较为明显。”[①]



图 1.1，独山县天星大寨村古墓群，韦母王氏墓

清代水族墓葬石雕的艺术价值最高，从中华民国时期到近现代墓葬石雕的装饰艺术作品来看，出现逐渐简化的趋势。甚至到了现代，由于科技不断发展，很多墓葬石雕的装饰部分采用了数控雕刻，图案造型可以无限复制，每个图案都达到了绝对统一。因此，水族墓葬石雕装饰就失去了艺术的个性与随机性，使整个墓葬石雕作品失去了灵性。石雕艺术的精品之作主要反映在墓碑和墓葬建筑的部分，水族墓碑石雕内容折射出土司制度权利和改土归流时期汉文化传播的痕迹，石雕内容和造型语言与改土归流文化融合有着紧密的联系。改土归流使得大量的汉族官员进入水族地区，同时也带来了很多汉民族优秀的文化，如建筑、雕刻、服饰等。汉族官员带来的汉文化，很快在贵州水族地区得到传播并被水族人吸收应用，此后，中原文化的民间美术造型因子在水族地区墓碑镌刻中得到很快应用，所以，目前我们考证到的水族墓葬石雕装饰艺术主要是改土归流后的艺术样式。

表 1.1　发现有时间记载的墓葬，参考《水族墓群调查发掘报告》

序号	墓葬地址	墓葬立碑时间	墓葬形制	备注
	水浦	嘉庆八年（1804）	长方形石围墓	有碑，被破坏严重
2	上水达	嘉庆十二年（1808）	单层长方形石室墓	有碑
3	拉佑	乾隆五十七年生，庚午年卒，嘉庆十四立（1810）	双层箱式墓	墓顶又山字形挡头，中间刻葫芦形状，上层盖板四角尖收，下层盖板无装饰。
4	洞托	乾隆五年五月生，嘉庆十七年八月卒（1813）	龛式碑圆形石围墓	碑盖仿屋顶结构造型，墓碑有装饰，太极图、花卉、文官图、骑马图。

[①]贵州省文物考古研究所：《水族墓群调查发掘报告》，北京：科学出版社 2012 年 8 月版，第 120 页。

万方数据

5	水浦	嘉庆二十二年（1818）	长方形石围墓	碑有水书文字
6	马联	嘉庆二十四年十月（1820）	双层箱式墓	有石雕，上部透雕双龙抢宝，下层有彩绘，其他部位图案精美丰富。
7	水浦	光绪十五年（1889）	圆形石围墓	有碑
8	上水达	光绪三十四年（1908）	单层箱式墓	墓顶仿筒瓦屋，阴刻龛形碑面

根据墓碑上的时间记载，目前，能考察到的最早年限为嘉庆八年(1804 年)，距今（2016 年）已有 212 年，该墓位于荔波县水甫村水甫墓群，地面建筑形制为长方形石围墓，墓主人不详；有碑，估计是时间较长，长期无人管理，受到严重破坏。从嘉庆年间开始至国民年间，墓碑上有多处墓葬有具体时间记载，墓葬地面建筑石雕较为丰富，且规模大。但水族石墓石雕绝非是这时候才开始的，根据石墓雕刻的图案内容可以看出，更早的内容题材受到汉文化影响较少，属于水族本土的民族文化内容。如：荔波县永康水族乡尧古村的“尧古 M7”[①]该墓无时间记载。墓碑碑面已经被风化，碑体开裂，墓的雕刻图案有一幅祭祀图，桌上摆放有鱼、酒和酒壶，有四位形象不同的人站在着旁，桌下有一只狗。鱼和酒是水族祭祀最常用的祭品，图案的场景表现了水族人的生活题材；该墓还有一幅准备砍牛场景图，有五个人，三男两女，男人穿着长裤短衣上对襟衣，头包头帕，女人穿着百褶裙，短上对襟衣，带项圈，头上绾发髻，是水族典型的着装形象。由此可以看出，墓的时间较为久远，不确定年限。水族墓葬石雕是从何时开始，已经无法考证。

第二节　水族墓葬石雕现状

一、现存的自然与人文环境

贵州的地质地貌，为典型的喀斯特地貌，草木森林茂密，墓葬就在村民的耕地旁；有些墓群修建在与村民住宅相邻的山上，依村寨而修。改革开放前，土地还未承包到户时，水族地区有公共墓地。墓地选址要水书先生与村民共同商定，尽量选在与村民住宅较近且地势好的风水宝地。村民若遇到丧事便可埋葬于此，所以水族墓地都是坟头累累。以荔波县的水甫墓群为例，水甫墓地位于板本寨的西南山坡上，海拔约在六百米左右，典型的卡斯特森林地形地貌，墓区内植被茂密，墓地靠近村民农田菜地旁，墓地南北两端为延伸的山体。整个水甫村由老寨、班哀、板本三个自然存在组成，所有村民均为水族，潘姓居多。水甫村民世代务农，农业成为当地的主要生计方式。近年来，由于水甫的古墓群的石板墓

[①]贵州省文物考古研究所：《水族墓群调查发掘报告》，北京：科学出版社 2012 年 8 月版，第 138 页。

万方数据

装饰造型奇特，当地水族的建筑特色、民族风俗、节日、民间工艺、服饰等等，这些浓郁的水族文化，水甫村又是中共一大代表邓恩铭烈士故乡，由此，吸引了旅游观光者接踵而来，萌芽为水甫村的一项新兴产业。

当然，水族墓葬不只有水甫地区，就贵州水族居住区而言，还有许多存在多数形制不同及年代不同的墓葬石雕。在《水族墓群调查发觉报告》一书中，有详细的记录了大多水族古墓葬，对于墓葬的地点及形制都有较为详细的记录。贵州水族墓葬分布，以三都水族自治县为主要集群，是当地墓葬分布范围最广，数量最多，规模最大的一个县，周围与之相邻的荔波县、独山县、榕江县靠近三都县的地方，都存在规模较大的墓群。

二、保存状况及规模

贵州水族墓葬石雕装饰在水族聚居地保存得较为完整，形成一定规模的古墓群石雕，墓葬数量多，分布较密集，贵州水族墓葬石雕在民间雕塑艺术中具有一定代表性。墓葬石雕具有典型的水族墓葬特征，有长方体单层、双层至三层的仿建筑样式的石结构墓葬，有仿水族屋檐样式的长方形、圆形墓，有用不规则的石头堆积的土冢墓等等。以水甫墓群为例，“水甫墓地在 1982 年 2 月就被贵州省人民政府公布为省级文物保护单位。现存各种类型的墓葬近 400 座，”[①] 是水族聚居地区保存最完善、占地面积最大、墓葬数量最多，分布最密集的一个古墓群，在贵州水族墓葬石雕中具有很强的代表性。由于水甫墓群是水甫地区水族第一个公共墓地，聚居地为中心地段，又紧挨着村寨，因此受到村民们的保护而得到较完整的保存。但有些墓葬，由于长时间无人祭祀和修理，石墓被风化导致坍塌，有时受到人为的破坏，水甫墓群的部分石墓已经被损毁掉。

有些墓群长时间无人管理，村民将大石板墓的石板，用于村寨建设的材料，将石板作为铺路的石材，大块的石板墓被铺在几十米长的村寨道路，有些村民直接将墓葬石板用于吊脚楼的垫基石或置于门前台阶等。“三都水族自治县九阡镇母改村母改寨村民潘玉新家门前有取自水族石结构墓葬的三块仿铜鼓纹石雕，其中一块用做门前台阶，一块置于门前台阶下，另一块放在门外院内屋旁。”[②]在石板寨，村民将大量的墓葬石板结构，用作水井路面及井旁的铺设，有些雕刻图案清晰可见。 另外，“在九阡水梅至母改的路旁，有一条田间便道几乎全是用水族墓葬的墓石来铺砌的，路宽约 1.5 米，长达数十米，”[③]由此可见，

[①]贵州省文物考古研究所：《水族墓群调查发掘报告》，北京：科学出版社 2012 年 8 月版，第 13 页。
[②]贵州省文物考古研究所：《水族墓群调查发掘报告》，北京：科学出版社 2012 年 8 月版，第 196 页。
[③]贵州省文物考古研究所：《水族墓群调查发掘报告》，北京：科学出版社 2012 年 8 月版，第 197 页。

万方数据

在水族地区，一些久远的石墓，石板被人们再次利用，人为的破坏了大量的墓葬石雕的地面装饰石雕。

自水族墓葬被人们所关注后，部分地区墓葬石雕，被看作一种民间石雕艺术和考古的对象，被人们重视和得到相应的保护。水族墓群被列为文物保护对象，水族墓葬石雕被列入了中国非遗名单。这些是针对一些大的墓群，得到权威性的保护，但有些较散的较小的墓葬石雕，相反的受到了人为的破坏。在榕江地区有少部分墓葬石雕，有些墓碑雕刻别致，墓葬时间久远，已无人祭祀和管理，荒废已久。被一些文物爱好者发现，并做了记录及拍照，此举却被一些人看在眼里，以为石雕很值钱，悄悄把墓葬石雕部件抬走。贵州省榕江县交通运输局的李长华同志，在榕江县内水族居住区发现有墓葬石雕，雕刻特别，将其进行拍照记录，配上文字，将《双马交媾图》发表于《人民网贵州频》上，之后又被《黔东南人民网》和《黔东南信息》转发，他们呼吁人们关注民间石雕艺术；不料，过两年后再去看时，却不见石雕的踪影。据李长华讲述：“很可惜，不知道他们对石雕的关注是否正确，如果他们不进行图片发表，有可能石雕还在，此举没有达到保护的初衷，反而加快了破坏。”有些散落墓葬石雕还是没有得到很具体的保护，总会有些人抱有侥幸心理，对石雕进行偷盗与损毁。就靠政府和少部分人的保护和修复，是没有办法完全保护好的，只有提高全民意识，地方百姓自发保护，人人爱护民间石雕艺术，才能将其完整保留下来，让更多的人看到。当然这是最理想的对文物的保护状态，在短时间内是无法做到的。

水族墓葬石雕不仅受到人为的损毁，自然对其的破坏程度更是不小。在考察的过程中发现，一些墓葬石雕没有办法再找到，几年前人们考察时还拍照记录，就算按照前人的路线继续寻找，也没有办法完全找到，原因是由于长时间无人祭祀，在大自然的摧毁下已不存在。例如：在榕江县三江水族乡故依村，就有一座水族石结构墓葬，石雕图案特别；在我田野调查过程中已经无法找到，听当地人说：“几年前，山上发生大火灾，大片山林被烧，之后大雨冲刷，导致大片山体滑坡，墓碑已经不知所踪，已经无法找到。”自然损毁不仅于此，有些时间久远的墓碑，已经被严重风化，图案与字迹已模糊不清，或墓碑坍塌。

虽然，在水族地区，水族墓葬石雕受到不同程度的人为破坏或是自然损毁，但是，大部分墓群的墓葬石雕，得到人们的关注与重视。因而得到成规模的保存下来。在三都水族自治县，引郎墓群、马联—拉佑墓群、甲路墓群、荔波县的水浦石板墓群等，独山的天星墓群，都较大规模的得到保护。

万方数据

第二章　贵州水族墓葬石雕的形制及制作工艺

第一节　水族墓葬石雕形制的基本特征

在收集资料的过程中，发现有对水族墓葬研究的学者，对墓葬的命名带有不确定性，分别将墓葬命名为箱式墓、杆栏式墓、石板墓、画像石墓等。对于每个名称的叫法都有它的依据，没有对必须取何名的问题过多讨论。对于水族墓葬的叫法不同，原因为同是水族墓葬，却在形制上有很大区别。原因有四：其一，由于地方文化差异，民族文化相互借鉴与交融，墓葬的形制有差别。其二，地方取材易难问题，大量石材长途搬运，人们无法将所有墓葬装饰部分都能用上大石板，只能将有限的石材精心雕凿，镌刻精美的造型，做为墓葬石雕装饰最显眼部分。其三，时间先后顺序不一，每一个时间段，人们对墓葬的审美要求不同，对新文化的吸收与借鉴，导致墓葬石雕装饰部分形制的变化。其四，水族人很尊重工匠师傅，基本造型和内容由工匠者决定，墓葬的修建者不同，文化程度也有差异，每个工匠师傅的想法不一致，导致墓葬形制的差异。

在相关水族墓葬的文献中，把墓葬称为大石板墓，将其分为：原始型、近代型和现代型三种形式。“所谓原始型，即大石板墓的大石板打制面大而粗糙，既无花纹图案，又无文字，远望似长方形箱子，近似‘杆栏’式建筑。近代型，大石板墓的前后左右刻有花纹图案和文字，花纹图案多为鱼、蛇、龙、仙鹤与花草等。现代型,主要标志是大石板墓前立有现代式的大石碑，花纹图案上刻有“鸣锣开道”的七人送葬队伍，‘二龙抢宝’、‘龙出水面’等。”[①]

贵州水族墓葬除了地上部分的差异，地下部分基本是一致的，都是长方形土坑，将装遗体的木棺放置其中，再用泥土掩埋至地面，地上部分的造型则各有不同。墓葬造型的装饰部分存在地域上的差异，在水族生活的地方，每片区的墓葬石雕装饰也有不同，各自有特点，在水族墓葬装饰存在相同的特点，都有水族墓葬石雕装饰的石雕元素，如：双龙抢宝、双龙抱柱、双鱼抢葫芦、鱼图腾、仿房屋建筑等等。

水族墓葬石雕装饰的形制可分为：圆形石围墓、长方形石围墓、箱式墓也称大石板墓。

[①]雷广正、姚福祥：《水族大石板墓调查情况》，载《水家学研究（二）——贵州省水家学会第一届学术讨论及贵州省水家学会第二届学术讨论会论文汇编》，1991 年 10 月 31 日。

万方数据

一、圆形石围墓

水族墓葬形制存在地方上的差异，如榕江地区的水族墓葬，基本造型为外观弧形石块砌成的地面圆形的墓结构，石围系用外壁呈弧形的石块叠砌而成，石围一般为三层或五层，最上一层的外沿做成仿屋檐样式，最上层外壁向外延伸一至三厘米。石围圆的大小随墓葬尺寸决定，高度与墓的大小成正比，石围的直径一般在 280 厘米左右，高度约在 100 厘米左右。石围内填土，中间高周围略低。正面为方形石龛墓碑式，墓碑顶部用一块或几块石板组合堆砌而成，仿屋檐样式，四角收尖，前后雕刻成瓦当和瓦的形状作为装饰，仿屋檐往外延伸，可遮光挡雨，避免烈日直晒和雨水直接淋在墓碑上，减少自然对墓碑的风化腐蚀。龛顶上为双鱼或双龙抢葫芦，头朝下内勾，尾巴上翘。龛中间为石碑，墓的文字和装饰图案雕刻在墓碑及两侧。墓碑两侧紧挨着两块方形石柱，外夹两块石板，做为支撑墓碑顶上几块大石板的重要支柱。石板倾斜向外张开，造型独特——抱鼓石，类似于“门枕石”。对于抱鼓石的解释为：墓碑的重要构造和装饰构件，抱鼓石部分为长方形，扁形的鼓下雕凿着狮子，形成狮子抬鼓造型，雕刻出各种吉祥图案，十分美观（图 2.1）。

《中国文物考古词典》对于抱鼓石的解释是：“古建筑中石作之一，是用于抱框下起固定作用的竖置的扁鼓形石雕。”抱鼓石常用于古建筑大门两侧，多用于门框立柱两侧，栏杆两端，成双成对，雕刻花纹图案。我们一般见到的抱鼓石基本是在建筑大门上，但水族墓碑装饰石雕上会出现？这与水族人的生死观念有关，水族人认为死去的人并没有死，只是到另一个世界生活，墓地就是死者的家，所以水族墓葬大多是仿建筑造型来修建，甚至会花许多钱财为死者修建庞大的墓碑做为装饰。

墓葬石雕建筑受到居住建筑造型的影响，榕江县高兴村有一种墓葬石雕装饰的造型为祖庙式造型，墓呈圆形土墓，墓前的墓碑为仿杆栏式建筑石雕，造型似重檐瓦盖木房，屋檐造型清晰。为了不失去墓葬石雕的本真，在墓碑上以浮雕的手法雕刻双龙绕柱的纹样，在墓碑屋顶上雕有双鱼抢葫芦造型，墓前的支撑石柱上刻有对联等，这些造型是水族墓葬石雕装饰的典型。高兴村的这类墓葬石雕装饰手法融合了当地的建筑造型和水族墓葬石雕的造型特点，修建出较为独特的墓葬装饰。

万方数据



图 2.1 榕江县三江乡故衣村的祖庙式墓碑



图 2.2 榕江县古州镇高兴村的重檐建筑祖庙式墓碑

图 2.1 为榕江县三江乡故衣村，潘故洪之墓，位于故衣村下寨。图片拍摄于 2016 年 2 月 24 日。墓碑碑文：清故恩考潘公諱故洪之墓，陽命生於乾隆癸己年十二月壬己日寅時立旦，孝男潘老引奢凸更，孝孫仕娘报贵某明，孝孫仕類挺刚，孝重孫文才。道光二十八年二月初七日立。

道光二十八年是公历 1848 年，距今已有 168 年，1848 年立的墓碑。墓碑宽 138cm，高 220cm。

潘故洪墓位于贵州省榕江县三江乡故衣村下寨，墓碑上的“潘”字，缺少头顶的一“丿”，在字典里没有找到该字。为什么要这样写呢？原本该墓主人姓石并非姓潘，石姓在故衣村人口很少。以前政府安排修城墙，按姓氏分组，由于故衣村潘姓人口多，而潘家和石家关系很好，互视为兄弟，石家为了减轻负担与潘家合并为一姓，又为了与潘有所区别，就把“潘”字少写一“丿”。几代人之后又改为姓石。

图 2.2 为榕江县高兴村蒙旭桢之墓，拍摄于 2016 年 2 月。墓的形制为圆形石围，祖庙式墓碑，仿当地居住建筑屋顶，具有水族特色建筑的特点——重檐建筑。

榕江地区的水族墓葬基本是圆形石围，龛式墓碑结构，墓碑仿干兰式建筑造型，房屋式碑顶，类似房屋大门的墓碑，将各种图案和文字雕刻于墓碑上。在雕刻手法上：装饰图案多采用浮雕，文字较多部分多采用阴刻，字体较大的则采用阳刻，如墓碑上的对联。在

万方数据

榕江地区，由于有较多民族杂居聚居，水族文化也受到其他民族文化影响，人们互相借鉴和融合。墓葬造型，方形土坑，埋葬遗体，地上圆形石围填土，符合人们的天圆地方之说。根据水族的生死观念，祖庙式墓碑装饰，就是逝者在阴间的家。

独山县天星村的天星墓群，所有墓葬的形制基本为圆形石围，杆栏式建筑造型，墓葬石雕装饰很壮观，石雕的体积庞大。“天星村村民，全部是水族，以韦姓为主。在天星村八组麻处寨，原有二至三层的长方体石结构墓葬分布，20 世纪 80 年代以后被毁不存。”[①] 目前天星大寨村共有二百余座清代至民国时期的水族墓葬，有些墓葬是乾隆以前的墓葬碑上雕刻得有水书文字和图案内容，乾隆之后墓葬受到汉化比较明显，较有代表性的为韦公占科之墓，墓为圆形石围，围石为五层。牌楼式墓碑，有五檐六柱结构，制式恢宏，墓碑进伸三层，雕刻图案精美，葬于民国戊子年十月，墓碑立于民国戊子年十一月庚戌日，墓碑上还注名制作工匠名为：“荔波阳安乡石工莫少瑜”。墓碑牌楼两侧以文字记载墓主人的生辰。该墓的石雕装饰，融合了汉石雕文化和明清时期石雕的艺术特征，但也不失水族墓葬石雕的艺术特点，恰当的将汉文化和水族文化结合为一体。从该墓的结构上看，有牌楼式墓碑，造型恢宏，为五檐六柱结构，雕刻精美，圆形的石围内填土的墓结构，由此看到了水族墓葬石雕受到了汉文化的影响。在墓前的石雕装饰部分，也能看到水族墓雕的元素，墓碑顶部的双鱼捧葫芦造型，墓檐上的龙头鱼尾造型的圆雕，墓前的双层八仙桌等等，都能看到水族石雕装饰元素。



图 2.3，独山县天星大寨村古墓群韦占科墓 牌楼式墓碑

[①]贵州省文物考古研究所：《水族墓群调查发掘报告》，北京：科学出版社，2012.8 第 120 页。

万方数据

二、大石板墓

大石板墓也称箱式墓 ，这类墓葬的基本造型特征：地下以竖穴土坑放置棺木，填土掩埋至地面，并在地表用大石板掩盖，作为地下墓穴的盖板，同时又作为地上墓葬建筑的基础，地上部分就直接叠压在基础板上。石块打制整齐，墓葬构筑一层至多层，平面呈长方形，用大块的石板围合叠加而成长方体的箱式墓葬建筑。箱式墓的命名，是根据墓葬的地面部分造型而定。

水族的箱式石板墓多分布于黔南州三都和荔波一带，荔波水甫墓群较有代表性。墓葬数量多，占地面积广，墓葬造型多样。墓群里的墓葬造型包括箱式墓、长方形石围墓、圆形石围墓、乱石墓；水浦的箱式墓有单层和双层的。三都的箱式墓分布地区最为广泛，许多墓群都有箱式墓的存在，如：引郎墓群、拉佑墓群、石板寨墓群等。由于箱式墓特征，分为一至多层，石板宽大，可雕刻各种复杂具有特色的图案，在调查期间发现，箱式墓基本没有时间记载，也是水族较为早期墓葬类型，其镌刻内容最具水族文化特点。

水族大石板墓图案装饰，主要是地面墓葬建筑外壁的大石板上，从一层到三层均有装饰，大石板上的图案装饰，雕刻手法以浅浮雕居多，有些地方也有阴刻。图案是根据石板版面大小来设计，大版面设计一些比较复杂的场景，小的版面图案比较单一。大石板墓的石雕题材最能体现水族民间文化，本论文的研究对象以大石板墓为主。

三、长方形石围墓

长方形石围墓，该类型的墓葬，在荔波水甫墓群也比较多见。墓葬用石块围砌墓壁作墙体，内填土，没有石板封顶，有龛式墓碑，墓碑碑帽多有水族墓葬典型的双鱼仿牛角或山字形石雕，另外墓壁上沿多数做成仿屋檐结构样式。由于这类墓葬石雕装饰部分较少，故不做为本次研究的重点。

万方数据



图 2.4，三都县水懂三层石板墓侧立面图　梁卫民 摄

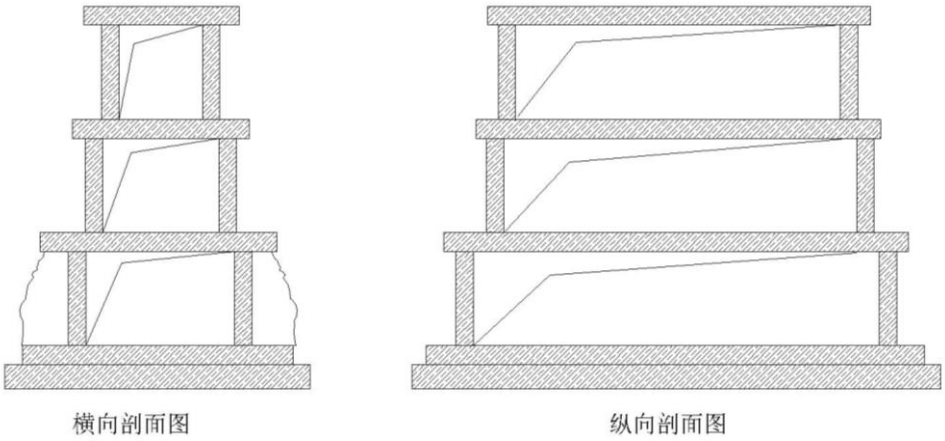

图 2.5，三都县水懂三层石板墓剖面图

第二节　水族墓葬石雕的材料及工具

贵州地处云贵高原东部，境内地势西高东低，自中部向北、东、南三面倾斜， 贵州高原山地居多。全省地貌可概括分为:高原山地、丘陵和盆地三种基本类型，境内山脉众多，重峦叠峰，绵延纵横，山高谷深。水族主要居住于贵州黔南、黔东南，境内岩溶分布范围广泛，形态类型齐全，地域分布明显。贵州的地势结构为喀斯特地貌，多产坚硬大面积的岩石，给贵州水族建造大型石板墓雕提供了材料基础，水族人民就地取材，打造一批具有代表性的民间石雕——水族墓葬石雕装饰。

万方数据

一、水族墓葬石雕的材料

石材是石雕的承载体，在贵州水族使用于石雕的岩石，较常见的有青石、页岩、白棉石、砂岩、大理石、花岗岩等，是水族墓葬石雕所使用较多的材料，在榕江三都一带最常见墓葬石雕石材属青石。

青石：块状结构及条状结构，石质较软，人工采石较为方便，易做各种规格的板材，易雕刻成各种人物、动物、花瓶、建筑的柱头、柱体及雕塑，形象逼真。又因贵州盛产青石，是墓葬石雕装饰石材的首选。

页岩：结构较为致密，硬质页岩的硬度更高。塑性指数范围较高，可以表现多种样式。

白棉石：其硬度高，不容易腐蚀，体量较大，可雕凿石柱或造型复杂的石雕作品，由于颜色亮白，雕刻作品更为美观，作为镌刻材料也是不二的选择。

砂岩：质地较软，颗粒细腻，特别适合用作建筑装饰的雕刻用石。砂岩颜色丰富，为石雕奠定色彩基础，使石雕更为丰富美观。砂岩可用来做圆雕、浮雕、雕刻花板、柱头、楼控柱、镂空花板等。其表面可以着色、彩绘、贴金，为水族墓葬石雕彩绘部分提供材质性能基础。

大理石：地质细腻，颜色润白，有一定的透明度，材质较软，容易掌握，很容易表现线条细腻的题材。如女人体、小孩、少女等。但贵州不盛产大理石，在水族墓葬石雕使用的比较少。水族墓葬石雕是民间石雕，镌刻线条比较笨拙，没有学院派的婉柔线条，所以很难体现出大理石的性能。

花岗岩：质地比较坚硬，有粗糙的颗粒，不容易风化。颜色美观，有米黄色、咖啡色、灰色、淡红色、青色等，外观颜色可以保持上百年。由于硬度高耐磨，适合大块面，造型简洁的雕塑作品，在雕刻中以雕琢断面和道具痕迹可展现雕刻作品的力量美，是露天雕刻材料的首选。



图 2.6，墓碑材料之青石，拍摄于榕江县平江乡

万方数据

石头的性能与石雕是紧密联系的，除了和石块的硬度有关外，还与石头的色泽、纹理紧密相连。石雕制作前要根据造型结构选择石块，首先要选择合适的石料类型；其次还要注意对石材质量进行判断和挑选。对石材本身要注意它的质地的粗细、颗粒均匀情况、颜色是否一致等，同时还要注意石块本身是否暗藏石筋、杂色、石纹、石棉及裂痕等。这些前期石料选择对石雕雕刻是否成功，是否合理化解石块缺陷非常重要。

石材的选择通常要服从作品内容和雕刻语言的表现形式需要，但在现实中，通常将现成的石块再进行雕刻创作，如此可以减少雕凿工作，就石头造型创作。石雕镌刻石块选择要遵循两个基本原则：一是人物、肖像镌刻切忌选择有花纹、斑纹的石块，通常原则性选择单色、纯色。二是装饰石雕对选择石料具有较大的随意性和灵活性，但要注意装饰石雕与整个墓葬石雕的整体对比性和协调性，如颜色的深浅和石块纹理的繁杂等。

二、墓葬石雕的工具

“工欲善其事，必先利其器。”要雕刻好的石雕作品，必须会正确使用和制作石雕工具。石雕工具种类繁多，且各地各具特色，但也能归于锤和凿两大类。随着科学的进步，石雕制作工具也在传统工具的基础上出现了新的加工工具和加工辅助设备。

石雕常用的工具有：“錾子、楔子、扁子、刀子、锤子、斧子、躲斧、哈子、剁子、墨斗、尺子、切割机、打磨机等。”[①]这些都是雕刻石雕最常见的工具，不同的工具雕凿必然会产生不同的雕刻语言。在石雕的圆雕、浮雕、透雕、线刻等的基本应用过程中，“最常见的石雕语言样式有：顺水錾（也叫寸六錾，即在一寸的空间里走六条线）、皮条錾（也叫寸三錾，即在一寸的空间走三条线）、摆方、小锤活、大锤活、点子錾、砸面、拉面、磨面、鸡啄面等。”[②]这些丰富的石雕语言不仅能体现不同的材质特征，还能反应雕刻语言所陈述的内容。

石雕工具分为传统手工石雕工具、现代新型石雕工具、辅助及安全防护工具三类。传统石雕工具包括铁锤、凿子、刻刀，墨斗、直尺以及后期打磨砂轮、砂纸、上光的蜡或油等。铁锤分为大小号，有开荒重锤、开荒劈斧、细刻锤，开荒重锤个头较大笨重，手柄较细长，长度能方便成人双臂甩挥为宜；开荒劈斧，形状头大尾细。细刻锤的个头较小较轻，手柄短粗，方便成人单手挥锤为宜，细刻锤是用于精细雕刻，有长型、方形等。铁锤是以硬钢铸造，锤柄选择韧性较强的木料制作。

[①]李绪洪：《潮汕建筑石雕艺术》，广州：广东人民出版社 2006 年版，第 36 页。
[②]郭庆丰：《石雕的记忆》，西安：陕西人民美术出版社，2012 年 10 月版，第 69 页。

万方数据

凿子的种类很多，概括为粗凿子和细凿子，粗凿子用于开荒，细凿子用于造型和细部雕刻，不同的刀口形成不同的雕刻语言。同时，凿子有大小、形状和型号之分，形状可分为尖刀、平刀，圆刀齿刀，每种有大、中、小多种型号。凿子用于打坯，戳坯、镂空和铲平、修光。

刀子：刀子有平口刀、斜口刀和圆口刀，平口刀和斜口刀用于雕刻线条和块面，圆口刀用于雕刻曲线和粗坯。

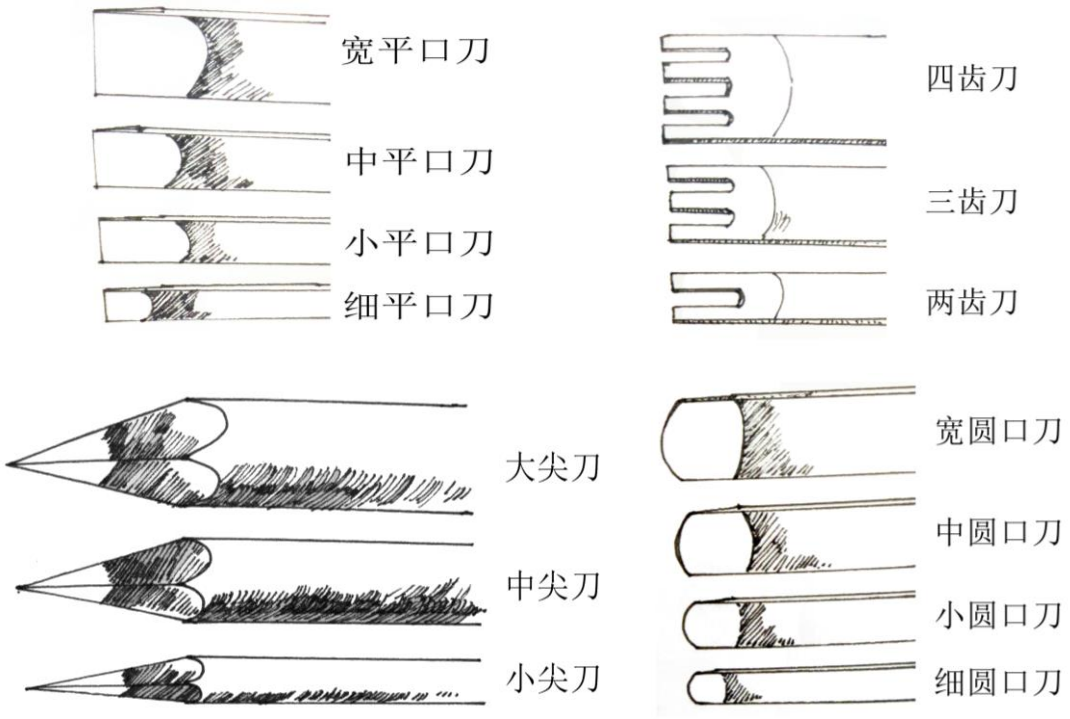

图 2.7，各类石雕凿（自绘）

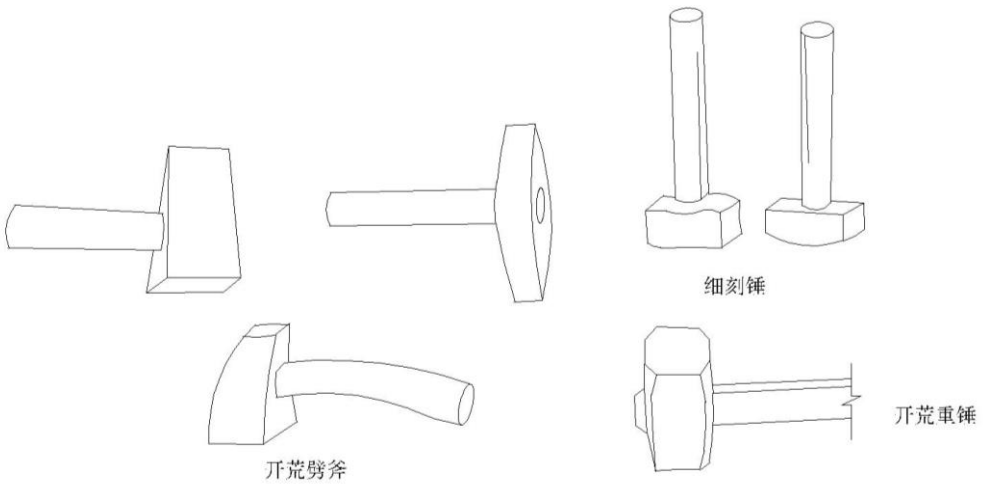

图 2.8，各类石雕锤（自绘）

万方数据

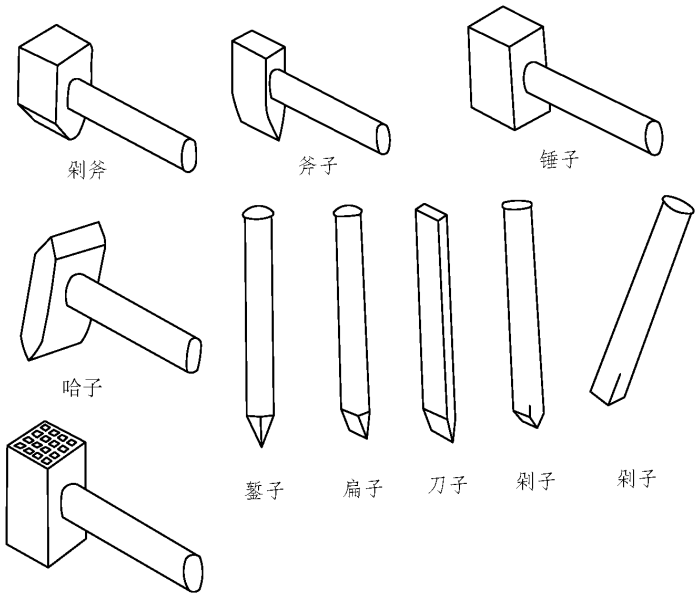

图 2.9，石料加工工具，参考《中国古建筑瓦石营法》插图

錾子：錾子用途最为广泛，是打荒料和雕凿图案的主要工具。錾子的直径一般为 0.8 至 10cm，粗径一般为 1 至 2.5cm，尖錾子的直径一般为 0.6 至 0.8cm，錾子直径的大小粗细便于对石雕构件进行各种层次的镌刻。

楔子：是用于劈开石材的工具。将大块或不平整的石料劈开，使之成为理想的石块，楔子大多用于大块的石料，用法比较粗矿，针对毛石和大块石料而使用。

扁子：有大小扁子之分，主要是用于墓葬石雕构件齐边或镌刻石的扁光。大扁子的宽度一般为 1.5 至 2.6cm，小扁子的宽度一般为 1 至 1.5cm。

锤子：用于打击錾子和扁子等。它是用作敲打物，用力敲击其他工具，在石料上雕刻成图案，或去掉粗石头，从而达到想要的雕刻效果。

斧子：主要用于对建筑石雕表面的剁斧工序。

剁斧：主要用于截断石材。

哈子：是一种特制的斧子，专用于花岗岩表面的剁斧。

剁子：用于截取石材的錾子。

无齿锯：用于薄石板的截锯，随着科技的发展，现代用于截锯石板的工具为切割机，省力且速度快，又精准。

磨头：用砂轮、油石等作为磨头对墓葬石雕进行磨光。

除了锤子和凿子之外，传统石雕工具还有用于劈边角和平底座的劈斧、开石料的尖子。尖子的尺寸一般以宽 3cm，长 10cm 为宜。

万方数据

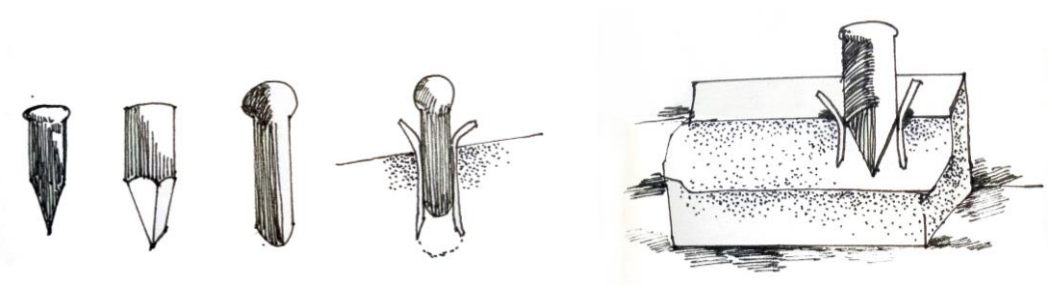

图 2.10，开荒尖子（自绘）

石雕的雕刻工具随科技发展，从采石料开始便不再是以前的人工捶打劈石；毛石采回，便用电锯将石头锯成想要石块，石块尺寸的设计由毛石大小决定。从石板上稿到雕刻完成，就在电脑上操作，绘制图样，进行构图排版；数控机床进行所有雕刻。数控机床雕刻，将加工成石碑造型的石板或墓碑造型的各个部件，打磨光滑，固定在数控机床上，将需要雕刻的图案和文字在电脑上进行排版设计，启动数控雕刻即可（图 2.11）。有些需要上色的部位，雕刻完成后人工刷漆，将需要上的颜色调好涂上便可。

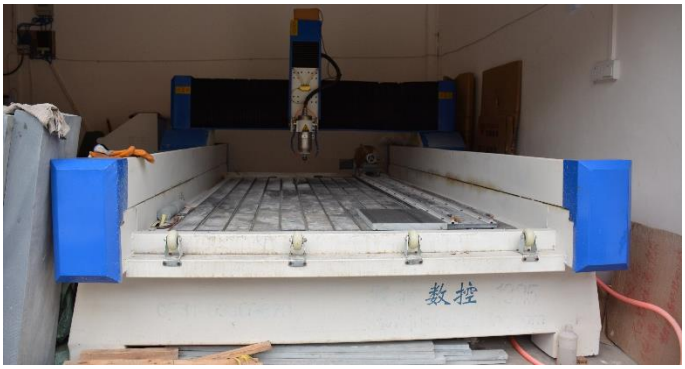

图 2.11，墓碑雕刻数控机，拍摄于榕江县平江乡

随着科技的进步，石雕工具由手工工具变为电动工具，现代石雕工具以电动、气动工具在石雕加工中占主要角色。电动和气动工具可有效的提高石雕效率，可以在短时间内完成复杂的石雕工作。电动和气动的石雕工具主要有电钻、电磨机、直磨机以及相配套的钻头、刀切片、磨片和磨头等。

石雕常用的辅助工具有直角尺、卡尺、点形仪、贴纸圆规、墨斗、卷尺等，主要用于测量和矫正定位。在大型石雕中使用辅助工具可以帮助雕刻者准确雕刻形体，对塑型的相对位置进行快速测量和形体校正。

安全防护在石雕作业过程中是非常重要的，由于石材沉重和坚硬，电动工具和金属工具在使用时更加需要注意安全保护，在制作过程中需要佩戴防护眼镜、防尘面具、帆布手帕等。此外，还必须掌握电动工具的正确使用方法，注重大型雕塑作业时手脚架搭建与安放的安全性。

万方数据

墨斗：用在基准线、边线的放样上。石块的放样直线条，基准线，墨斗起很大的作用，拉直线快又便捷，不管是石材雕刻放样还是木工放样都使用到墨斗。

墨水：配合毛笔使用，将图案用毛笔画于石板上。水族的石匠一般不会使用工业墨水，墨斗里的墨是土红色，利用红壤制成；首先，红壤容易取得，是当地的一种土壤，其次，红壤画在石头上容易洗掉，便于更改。弹在石头的墨线，石匠在要采用的线条上打“×”，这有区别于木匠，木匠是在不采用的线条上打“×”。

笔：初步在制好的石板上构图，勾线，将要雕刻的图案用笔描图。

由于人们使用的工具不再是原始的，换成了电动动力，雕刻的成品失去了随机性和灵活性，没有纯手工作品的生动自然。当然，价格上不敌手工雕刻的墓碑，经过走访得到的价格数据，单个的几百到一千元，较大的组合墓碑市场价格在六千元至八千元不等，每一组墓碑根据造型和图案的简单与复杂程度定价，造型分为数控雕刻和人工雕刻，人工雕刻的墓碑是数控雕刻的成品价格的几倍。（图 2.12）一组墓碑，市场价为六千元左右。（图 2.13）墓碑的市场价为八千元。它们的价格差异就在于墓碑构件数量多少、雕刻复杂程度和墓碑大小，这两组墓碑均是电子数控的产物。



图 2.12，2.13　榕江县平江乡店里出售的祖庙式石碑

第三节　水族墓葬石雕的制作工艺

一、圆雕和浮雕

圆雕也称为立体雕，是不附着背景的完全立体的可以从四面观赏的一种雕塑。是指非压缩的，可以多方位、多角度欣赏的三维立体雕塑。圆雕是艺术在雕件上的整体表现，可以从不同角度看到物体的各个侧面。它要求雕刻者从前、后、左、右、上、中、下全方位进行雕刻。圆雕的表现手法分为写实圆雕和抽象圆雕，写实圆雕的表现手法又是具象的，真实、准确地把所表现的物象展现给欣赏者，将要雕刻的物体缩小或放大数倍或和原物体

万方数据

一般体积，真实把物体全方位完整的进行表现，使欣赏者产生亲切感。写实圆雕作为雕塑的造型手法之一，应用范围极广，也是老百姓最常见的一种雕塑形式。抽象圆雕是雕塑装饰的一种，雕塑是由雕塑家构思，将物体抽象雕刻出来，亦或根据材料的限制进行雕刻，将物象表现出来，是艺术匠心与实体材质的整体表现。水族墓雕所用到圆雕的作品有墓前石狮子、石柱、碑顶“山”形鱼捧葫芦造型、石俑等。有可能是民间雕刻者的塑形能力受到一定限制，无法将物体写实；工匠常以寓意和象征的手法，用强烈、鲜明、简练的形象表现深刻的主题，给人以难忘的回味。现保存较好的有拉佑墓群的石狮，水董墓石狮等。

浮雕有高浮雕和矮浮雕两种，高浮雕接近于圆雕，但有衬托的背景，将物体雕刻得特别突出，是不恪守科学规则或色彩规律,仅仅表现物象的二维关系,突出物象的平面轮廓；浮雕一般是附属在另一平面上的。“是雕塑与绘画结合的产物，用压缩的办法来处理对象，靠透视等因素来表现三维空间，并只供一面或两面观看。”[①]将所要表现的图案上稿，把图案部分留出，凿掉图案之外的部分，图像在一个平面上凸出来，用手触摸可以明显感觉到凹凸感。浮雕在内容和形式及材质上都是丰富多彩。浮雕在水族墓葬石雕装饰上是最常见的一种雕刻手法，许多的石雕内容和题材都是通过浮雕表现出来，内容题材丰富，手法灵活，造型语言干练纯朴；水族墓葬石雕装饰艺术的很多作品都令人惊叹，表现人物、动物、植物等，都雕刻的栩栩如生。（图 2.15、图 2.16）是浮雕手法雕刻的图案，（图 2.15）是一幅《缝衣图》，一名光裸的妇女，头发盘于头顶，两只手腕分别带两只手镯，身体肥圆，很明显的刻画着女性的两个丰满的乳房，且特别突出；裸露着双腿，盘坐着，衣服搭在大腿上，双手正在缝衣服姿势，雕刻有一个大蜘蛛网作为背景，雕刻很细腻，每一根线条都刻画得很清楚。人物表现采用浮雕的手法，将人物突出表现，背景的蜘蛛网则是阴刻，整幅图为浮雕和阴刻相结合，画面丰富有层次感。这件作品人物造型的浮雕语言比较突出，在精确塑造人物形象的同时，又兼顾了人物的性格和表情的刻画。

二、阴刻、阳刻、透雕

阴刻为凹形状，阴刻是将笔画显示平面物体之下的立体线条刻出，是将物象的线条，利用圆口刻刀或三角形刻刀将线条挖掉，使物象的造型线条凹刻下去，将笔画显示平面物体之下的立体线条，在古代雕塑中常运用，多是与其他雕刻结合在一起或雕刻在某个局部。在水族墓葬石雕装饰中运用阴刻的表现手法相对少见，大多是结合其他手法进行表现，主

[①]王生兵：《石雕石刻技法》，重庆：重庆大学出版社，2014 年 8 月版，第 2 页。

万方数据

要用于人物五官和衣纹，动植物的线条等；但也有整幅雕刻作品用阴刻手法表现的，这些作品相对较为简单。

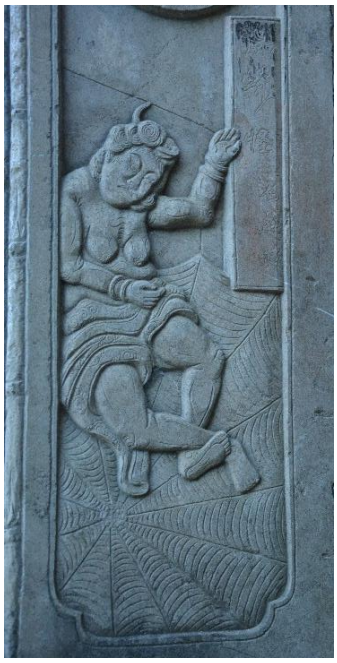

图 2.14，浮雕 盘腿缝衣图



图 2.15，浮雕 跳戏图，独山县天星大寨村韦占科墓碑石柱装饰图案



图 2.16，独山县天星大寨村韦占科墓龙纹浮雕

透雕是一种雕塑形式。在浮雕的基础上，将其背景部分镂空，大体有两种：一是在浮雕的基础上，一般镂空其背景部分，有的为单面雕，有的为双面雕。二是介于圆雕和浮雕之间的一种雕塑形式，也称凹雕，镂空雕，凹雕和浮雕相反，凹雕的图案部分是被挖空的。石雕的透雕工艺是先将图案画在打磨平整的石板上，再用錾子和锤子将图案之外的部分慢慢凿空，把图案部分保留，图案的设计和工匠技艺的高低，直接影响透雕工艺质量的优劣。一般透雕工艺完成后，按照纹样起伏，对“看面”进行精细雕刻加工，将图案更完美的

万方数据

展现出来。在水族墓雕装饰中，采用透雕手法的并不多见，一般在石板墓顶端装饰部分和墓门的装饰部分，以水龙引朗石板墓墓门透雕最具代表性。

三、石雕彩绘

石雕彩绘是把雕凿已完成的作品在表面用不同的颜色涂上，使石雕更加绚丽多彩，更醒目。在石雕中加以彩绘是我国墓葬文化中一种较为普遍的现象，如北魏时期制作的石雕彩绘释迦多宝佛像和龙门石窟等，在石窟宗教艺术雕塑和墓室壁画彩绘中普遍运用，以蓝、黄、红、黑、绿等色为主。由于墓雕彩绘长时间裸露在外，任风吹、日晒、雨淋，使外层彩绘脱落或褪色，只有光照较少的块面颜色还保存较好。对石雕中的造型进行彩绘的运用，突出所表现石雕的特征，以显示它位置的特殊性和重要性。色彩是人们表达感情的一种渠道，能代表人们对当时所处环境的情绪与信仰。

水族墓葬石雕在雕凿时，要根据墓葬建筑的类型和构件的部位，确定墓葬石雕是粗雕或细雕技法进行雕刻加工。笔者将其分为粗雕方法和细雕方法两种进行论述。

四、工艺流程

对于主要用于承重构件或用于地上垫板的墓雕建筑石材，这些部位没有过多的装饰，它的作用是稳固基层，使上层墓葬的装饰石雕更稳固。在艺术加工上一般是采用粗雕的方法，粗雕的程序有：

劈：用大锤和楔子将石材劈开，先用錾子凿出若干楔窝，间距 8 至 12cm，窝深 4 至 5cm。然后在各个楔窝处插上楔子，再用大锤轮番打击，从轻到重，直至将石材劈开。

截：用大锤沿着墨线砸斧，直至将多余的石材截断。

凿：用錾子将多余的石材凿掉，一直凿到所要求的造型为止，如石垫板、石棺盖、石拱券等。

扁光：用扁子对墓葬建筑石雕构件表面进行打平，称为扁光。

打道：用錾子在墓葬建筑石雕构件表面上打出深浅均匀的花纹，称为打道。

剁斧：用斧子或哈子剁打墓葬建筑石雕构件表面，以达到所要求的石面效果。

磨光：用磨头或打磨机将墓葬建筑石雕构件表面磨光，磨光分为“水光”和“旱光”，水光即为光面，旱光即为亚光，磨光后可做擦酸或打蜡处理。

贵州水族墓葬建筑石雕的细雕方法与粗雕方法在工艺上有所不同，细雕是在粗雕的基

万方数据

础上进行雕刻，雕刻的方法顺序可为四道程序：凿粗坯、雕刻细节、修整、打磨或上彩。

凿粗坯是在切好的石材上描画好稿子，根据墓葬石雕构件的造型尺寸，由上到下，由表到里的地打凿出墓葬建筑构件的大致形状，根据石头质感的纹理，内容的布局，决定雕刻的深浅程度。把多余的石料凿掉，达到轮廓外形具备的粗胚。凿粗坯是墓葬建筑石雕装饰的重要环节，在贵州，水族人的做法一般由描稿师傅亲自操作或在执稿师傅的指导下进行，雕刻粗胚的师傅是墓葬建筑石雕中的设计师，成为“头手师傅”，受到人们的普遍尊重。石雕上稿体现出水族人们的绘画工艺精美。

例：浮雕石雕工艺步骤：

步骤一：选择原石。

步骤二：选择一个面，画水平线。

步骤三：沿线用粗凿子清理 1 至 2 厘米，凿时成 30°角由外向里凿，将石头凿成所需要的平面，注意找平，将平面打磨平整方便上稿。

步骤四：用线描勾画图案，注意构图美观。

步骤五：用小平口刀凿刻出图案的轮廓。

步骤六：起底。根据浮雕的深浅确定起底大体深度，起底深度由雕刻对象决定，层次越多，起底越深，反之则越浅。

步骤七：粗雕。用平口刀打制图案的大形体，确定各部位的深浅层次，遵循先深后浅，循序渐进，多次修正原则。

步骤八：细雕。选用合适的錾子进行细致雕刻，使图案表面平滑，形体生动。细刻时要用左手辅助右手控制好下刀的力度。细雕后用砂纸打磨。



图 2.17，浮雕雕刻步骤，图片摘自《石雕石刻技法》

万方数据

第三章　贵州水族墓葬石雕装饰题材

第一节　贵州水族墓葬石雕的表现题材

水族石结构墓葬，在墓葬上装饰不同造型、不同内容的石雕，是水族墓葬的一大特点。水族人将石雕看做墓葬的一个重要部分，在墓葬石结构部分雕刻各类题材的图案，不同部位雕刻不同的造型，最有民族特色的双鱼捧葫芦造型，是水族一种墓顶的通用样式。在石墓四周的墓壁上，以浮雕或阴刻技法，雕刻各种纹饰和不同题材的图案作为装饰。

装饰石雕最多，最有代表性的一类墓葬应当数长方体箱式石结构墓葬，其中一层至三层的居多。所镌刻图案丰富，数量多，应该与这类墓葬的造型和适宜雕刻的石板有关。水族墓葬的箱式墓占大多数，且基本是两层到三层的，两层箱式墓占数量最多，据统计：“基本不见单层的箱式墓，三层的有 2 座（水懂大寨 M1 和下丁寨王啟墓），双层的有 16 座，占总数 35 座的 45.7%，差不多接近一半的数量。”[①] 由此可以看出，水族墓葬两层和三层的箱式墓是具有石雕装饰的主要墓葬。

大石板墓外壁雕刻着各种图案，雕刻的题材大致可分为以下五类：

一、寓意吉祥的图案：一般为蝙蝠、鹿、麒麟、凤凰、喜鹊、仙鹤等，有的图案采用谐音的表现手法，如蝙蝠的“福”音、鹿的“禄”音。

二、植物花卉图案：“四君子”梅、兰、竹、菊，还有石榴、葫芦、葡萄等。

三、八宝博古图案：以古代的器物香炉、玉佩、竹简、砚台、花瓶等表现文人的生活雅趣。在榕江一带的墓葬石雕装饰图案中，花瓶属多见。

四、民间传说及神话故事：如“麒麟送子”、“马上封（蜂）候（猴）”等。

五、吉祥文字图案：如福、禄、寿、囍等和变体文字。

在水族墓葬石雕装饰上，内容多种多样，我们可以根据画面内容大致分为：人物、动物和植物、居住建筑、几何纹样、铜鼓纹样等几大类。

一、社会生活

人物图像在墓葬石雕装饰中出现得最频繁，形式多样的装饰题材，从表现手法看可分为写实和写意两种。按内容可分为神话人物和普通人物，普通人物形象又有着装上的区别，

①贵州省文物考古研究所：《水族墓群调查发掘报告》，北京：科学出版社 2012 年 8 月版，第 229 页。

万方数据

有穿着民族服饰人物和着汉装的人物。着民族服装的人物图案多与水族人生活内容有关，有许多的生活场景图，表现水族人的生活场景，如：芦笙舞蹈图、恋爱图、出行图、送葬图、抬肉图、祭祀图等等。着民族服饰的还有立于墓葬外侧作为支撑加固的人俑，女性形象身着百褶裙，带项圈，男性着民族男装。着汉服的人物多为明朝官服形象，有单人站立和多人出行场面，有骑马、有单人坐轿和抬轿、杂耍等形象。出现的最多的是出行图，不仅画面人物众多，且出现于多座墓葬之上；再就是骑马图，有单人骑于马背手持兵器，有双人至多人骑马手拿兵器相对厮杀。神话人物，出现最多的当是八仙图了，有八人共一画面的，也有单人站立或两人至三人一个画面的，多座墓葬均有表现。

在水族的墓葬雕刻中，描述生活场景的题材有很多，生活情节丰富多彩，反映现实生活中的方方面面，而且描述得十分具体，情节生动，构图和造型合理，画面布局都能恰当表现主题需要表达的内容。 描写的生活场景有孝道故事、闲情逸致、出行休憩、渔猎种植、琴棋书画、寒窗苦读、猴摘仙桃、喜鹊闹枝、牛马造型、生育交配、谈情说爱、赏月观花、走棋对弈、樵夫晚归等等。



图 3.1 榕江县古州镇高兴村蒙公墓碑右侧 秘戏图



图 3.2，水懂石板墓上层顶端 秘戏图，梁卫民拍摄

《约会图》水族的卯节是水族节日中非常隆重的节日，也是水族的情人节。卯节要举行祭祀、祭祖活动，每逢节日到来，未婚男女青年成群结队的奔向卯坡，进行男女对唱情歌，一唱一和，通过对歌相识相知，看上有心仪的对象便悄悄的相继离开，单独走到没人的地方，此时男女双方便可大方的向对方表达自己的爱意，叙说衷肠，谈情说爱，即可情定终身。这便是水族的恋爱方式之一。《卯节幽会图》刻画一对情人相拥调情，情意绵绵，遐思无限。一只乖乖的小狗在旁边觅食，画面十分有趣。

万方数据

《抬肉图》水族的端节，榕江地区的水族称瓜节称为瓜年，意思是过年，是水族节庆中过的时间最长，举办民俗活动最多的节日。每个地方的水族过瓜节的时间并不是同一天，但都集中在八九月份。过端时家中有客人来，都需要新摆酒菜宴请客人，喝酒吃肉，直到喝醉才肯罢休，这是水族的一种好客方式，如果客人到家吃饭，客人没有喝醉，会觉得自己家的饭菜不可口，导致客人没能尽兴，主人会觉得自己怠慢客人了。《抬肉图》表现的是适逢端节，身着民族服装的青年男子抬了一大猪腿，在往村子里赶的路上，两人有说有笑，迫不及待的要回到家里，兴致勃勃。

《芦笙舞步图》是一幅反映水族民间芦笙舞蹈内容的浮雕加彩绘作品。一群手持民族乐器芦笙的男女青年在乐声中尽情的舞蹈，高兴至极，一阵阵悦耳的音乐声，石雕膨胀出齐鸣山谷之势。画面好似转圈吹笙跳舞，第二个人与第四个略退后，从透视的视角分析，两人与其他四人不站在同一平面，而且个头较矮小，人物有两男四女，各着水族盛装。画面中的领舞男子，头带高羽帽，身着长衫，左手拿摇鼓，右手拿摇铃，双手高举，边走边摇，貌似巫师在做法，后面的五人吹笙紧跟随，其中一人吹着盲筒。《吹笙舞步图》是一幅在水族雕刻中级为少见的彩绘图，其雕刻具有一定代表性。



图 3.3，水懂石板墓第二层 吹笙舞步图， 潘朝霖教授供图

万方数据



图 3.2， 八仙图，榕江县三江乡故衣村潘故洪墓碑装饰图

八仙是道教中八位仙人的总称。因为经常被组合在一起，故谓之“八仙”。他们手中各执一物，均不相同。

神灵的“八仙”，有时候八位同事出现在一个画面上，有时候会单独出现，如（图 3.2）榕江县三江乡故衣村的潘公墓，将八仙的其中四位，以浮雕的手法单独镌刻于墓碑上，每个人物独立雕刻作为装饰。原因有可能是石板的限制，无法将其安排在同一画面。但多处墓葬都存在八仙的踪影。神灵左右在水族人精神生活中的形象，人们对神往往是一种向往与敬畏的心态。水族人将神仙雕刻在墓葬上，给墓葬提高一种仙气，希望墓主人与仙为伴，早日成仙。就像老人过世称为“升仙”或“成仙”，是一种对神仙的向往。



图 3.3，骑马持长矛图



图 3.4， 骑马出行图一



图 3.5，骑马出行图二



图 3.6，骑马出行图三

万方数据

在水族墓葬石雕装饰图案中，许多碑都出现骑马图，有的单独存在一个画面，骑马出行图，有的两至多人骑马，手拿兵器相对厮杀的战争场景。（图 3.3）为榕江县高兴村蒙公墓的《骑马持长矛图》，构图为圆形，直径为 21 厘米，画面镶嵌在圆内；骑马图案装饰与祖庙式墓碑的左上角和右上角各一个，图案以墓碑中线为对称轴，是对称图案；骑马人物身着清代官服，头戴帽，手持长矛，马匹圆润健壮为奔跑状态，两只前脚高抬，后腿有力推动，两图形成对峙的战争状态。图 3.4，图 3.3 出于同一座墓葬，骑马出行图一，装饰于墓碑右侧下角。图 3.5 为独山县天星大寨村的一座墓葬石雕装饰骑马出行图，人物悠闲的骑着马，走在山间略上坡的小路上，人物穿民族服装，一只手拉着马绳，一只手轻轻放在胸前，构成很惬意的骑马归来图。图 3.6 是榕江县三江乡故意村下寨潘公墓，骑马出行图三，装饰在墓碑右下角，图为方形，骑马的人物穿着清代官服，头戴帽，一手拉马绳，一手挥洒马鞭，正在赶马，马匹肥圆，右前脚抬高，呈快走状态。

在水族地区，目前仍然保留裸骑马的习惯，没有马鞍，人直接骑于马背。在以上三幅图中（图 3.3，3.4，3.5，3.6），是后来汉文化的渗入，均有马鞍，而且着装也是清代的汉服服装。由此看出，水族人在保留本民族的文化，同时也吸收了外来的优秀文化，后期在墓碑上融合了许多汉文化元素。

二、动物和植物

墓葬石雕装饰上的动物纹样，多为水族精神图腾的鱼形象和一部分水生动物，如乌龟、螃蟹等；生活中与人们生活息息相关的牛、马、鸡、犬等家畜，水书中择吉的二十八星宿的动物形象：蝎、龙、貉、兔、太阳、虎、豹、螺、狗、雉、鸡、乌鸦、猴、獭、鹅、鬼、蜂、马、蜘蛛、蛇、蚯蚓、螃蟹、牛、蝙蝠、鼠、燕、猪、鱼（貐）；水族故事中救生的蝴蝶；作为祥瑞动物的龙、凤、麒麟、双狮、鹿、大象等等。鱼有多种呈现方式，有的是摆在桌子上作为祭祀品，有的呈圆形图案的同头三鱼图，呈牛角造型的双鱼石雕，有的是单条鱼出现、鱼跃龙门、钓鱼图等。龙、凤和狮子基本双双出现，双龙抢宝、双龙绕柱、双凤图、双狮戏绣球或墓两侧有圆雕的立体双狮等。鹿都以野鹿衔枝的单体造型多次出现在同一座墓壁作为装饰。大象和麒麟可在同一座墓葬多次出现，以单个形式出现较多。虎有单只或大小三虎同框的画面，有猫抓老鼠或猫头鹰食鼠画面，猴多是坐或攀爬于树上摘果造型。飞鸟类最常见的是仙鹤，吉祥的凤凰，有丹凤朝阳、凤穿牡丹等，单个的或成对出现的都有，有喜鹊登梅的，构成“喜上眉梢”画面是较常见的画面之一。水族故事中救

万方数据

生的蝴蝶，有蝴蝶抱瓜和纷飞于花草之上的“蝶恋花”画面。

一般情况下，动物和植物是同时出现，构成一幅和谐画面， 植物单独出现的画面较少，但也有在一些构图面较小的地方，用单支花朵浮雕或阴刻的手法作为装饰。植物类所见最频繁的当是葫芦，有的将葫芦的形状阴刻于画面上，有的是立体雕刻出葫芦形状于墓顶的“山”字形，中间雕刻葫芦造型。葫芦多处出现，多是取汉字福和禄的谐音，寓意为求吉祥，再是水族传说中，葫芦曾救助人类孕育生命，在水族神话中作为一种图腾崇拜物。除此外，在墓壁上还雕刻着花卉、树木、竹和一些藤蔓植物，如上文提及的“喜上眉梢”的梅、猴摘桃的桃树、绕凤的牡丹、蝶恋花的花枝、野鹿衔枝的树枝，还有花篮及花瓶等等。都是水族石板墓壁上常见的装饰题材。



图 3.7，独山县本寨乡天星大寨村韦占科墓的花纹样线描图

花卉在墓壁上是装饰的题材之一，是一种美化装饰。上图（图 3.7）是独山县天星大寨村韦占科墓的一处花卉装饰图案，该墓碑立于国民时期，属于后期的水族墓葬装饰，题材和表现手法较新，在图案装饰上受到汉文化影响较为深刻。该石刻装饰位于墓前石柱脚下的蹲坐，图长 15 厘米，宽 13 厘米，以浮雕的表现手法。花卉的图案相对来说较为写实，线条弯曲柔和，宽大的花瓣，包藏一个圆形花蕊，花杆粗直，花的绿叶和弯曲的触手蓬勃与枝干两旁往外卷折，表现了“牡丹虽好还需绿叶扶持”的意趣，将花朵的美丽完美展现。牡丹俗称花王，为群芳谱中第一。唐朝开元以来，官中民间竞相崇尚。有白、红、绯诸种颜色，雍容华贵，象征富贵的著名观赏花卉。该图案出现在水族墓葬石雕装饰中，表明了中原文化对水族文化的影响。

三、祖庙式石碑

在水族墓葬石雕装饰中，表现建筑图案的题材相对较少，目前所见的有两种。其一，

万方数据

是墓碑的造型雕刻成水族人居住的房屋建筑模样，墓碑顶的造型类似吊脚楼重檐建筑。在榕江县高兴村考察时发现，在这里的几座墓葬的石雕墓碑造型与当地的建筑极为相似，就屋顶的瓦片和屋檐的梁柱都雕刻的写实。墓碑和支柱部分正如房屋大门，两侧为支柱，柱上雕刻有一副对联，还雕刻有各种图案作为装饰，水族墓葬石雕常出现的野鹿、鸟、花草，在柱顶两侧还镌刻有两个大灯笼（图 3.8、图 3.9）。其二，是雕刻于墓碑上作为装饰题材，采用浮雕或阴刻的表现手法，有时只有建筑作为装饰，有时是房屋和人一同出现。在三都水族自治县都江镇甲找村，有一座墓葬，该墓无文字记载。墓葬两侧和后面的墓壁上以阴刻的表现手法雕刻有建筑图案，形状为长方形塔式建筑，结构有两层和三层，下大上小，建筑的廊柱间及底部刻有“万”字纹和“回”纹进行装饰，丰富画面，顶部正中有葫芦型作为装饰，两层屋檐角均往上翘，从画面上看像房屋建筑又像墓葬本身的地面造型。在马联韦阿竅和与之相邻的韦母墓有“鱼跃龙门”的建筑图案，建筑结构为三门四柱，中间门大于两边的门，有鱼和龙遨游其间。尧古墓群，嘉庆十一年立的韦公墓，抱鼓石右侧鼓面石雕，雕刻有房屋建筑造型，为瓦房干栏式建筑，属水族的居住建筑类型，楼上有一人站在中间。独山县天星大寨村，韦占科墓碑上，以浮雕的表现手法，雕刻有瓦房建筑造型。



图 3.8，榕江县古州镇高兴村蒙天恩墓，祖庙式石碑



图 3.9，榕江县古州镇高兴村王荣武墓，祖庙式石碑

四、铜鼓、水书

（一）铜鼓纹样

万方数据

水族古墓葬是研究中国南方民族铜鼓文化，了解铜鼓内涵的一个途径。水族是使用铜鼓的民族，不仅生前使用铜鼓，在死后的仿干栏式建筑顶端也常雕刻铜鼓鼓面纹饰，这对了解铜鼓所具有的文化内涵及其在丧葬中的重要作用提供了重要途径。

铜鼓是西南少数民族常用的打击乐器，人们把铜鼓大概分为八种类型：“万家坝式、石寨山式、冷水冲式、遵义式、麻江式、北流式、灵山式、克伦式（西盟式），后来正式定名为万家坝型、石寨山型、冷水冲型、遵义型、麻江型、北流型、灵山型、西盟型。”[①] 每种类型的铜鼓都有其特点，人们根据铜鼓的外形特地、纹样、出土地区等来定其名。

“铜鼓是我国古代民族文化宝库中的一支瑰丽奇葩，是中国西南古代各民族的一种共通的文化现象，流传时间至今已有 2000 余年的历史。”[②] 铜鼓流传遍及中国南方的各个省及相邻的东南亚国家。水族聚居于贵州，当然，铜鼓在水族地区更是流行，水族人对铜鼓也是情感深切，把铜鼓看做是一种神圣的宝物重器、神器、乐器、祭器，凡是遇到重大节庆或丧葬活动，有铜鼓人家必会敲击铜鼓。水族人将铜鼓看作是万物之灵气，能镇灾消魔，能给人们带来风调雨顺，五谷丰登，及幸福祥和的生活。同时，水族人把铜鼓看作是一种希望，是一种吉祥的神器。可见铜鼓在水族人心目中的重要地位，人人想得到铜鼓，敬重铜鼓。

在水族地区，凡是族内举行宗教礼仪活动或年节祭祀时，只要有铜鼓，基本离不开敲击铜鼓。特别是在丧葬活动中使用铜鼓的环节最多，从逝者落气开始直至入土安葬，都见到铜鼓的踪影。在水族墓葬石雕装饰上得到了充分的印证。在水族古墓葬装饰中有许多仿铜鼓纹样的石雕。并且很规律的位于地表墓葬建筑的第一层死者头部的一端壁面上。“鼓面直径绝大多数在 40 厘米左右，最大的为 59.5 厘米，最小的为 26 厘米。”[③] 从墓葬装饰上的仿铜鼓纹样石雕的纹饰来看，有些比较写实，有些相对比较抽象，从装饰繁简上看，我们可以分为三种来描述，第一种是写实的手法，按照铜鼓的真实纹样，完全刻画于墓壁石板上，基本和真实的铜鼓纹样没有差别（图 3.10）。第二种是简化的手法，在铜鼓纹样的晕之间用较大的花纹代替铜鼓的花纹，鼓芒雕刻为花瓣进行装饰（图 3.11）。第三种是简略型，将铜鼓晕间的花纹直接省略，阴刻几个同心圆来表示铜鼓（图 3.12）。

[①]蒋廷瑜、廖明君：《铜鼓文化》，杭州：浙江人民出版社，2007 年 3 月版。
[②]潘潮霖、韦宗林：《中国水族文化研究》， 贵阳：贵州人民出版社，2004 年 1 月版，第 616 页。
[③]贵州省文物考古研究所：《水族墓群调查发掘报告》，北京：科学出版社 2012 年 8 月版，第 234 页。

万方数据


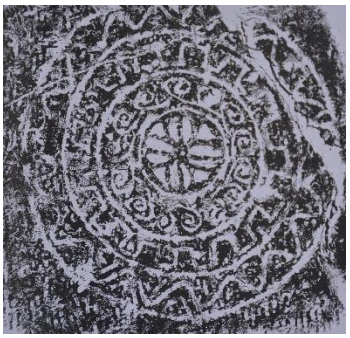


图 3.10，写实铜鼓纹石雕　图 3.11，简易铜鼓纹石雕　图 3.12，抽象铜鼓纹石雕，出于三都县都江镇甲找村石板墓，图片均摘于《水族墓群调查发掘报告》

在三都水族自治县文物管理所收藏有几个水族墓葬构件，其中有几面写实的铜鼓纹样构件，除了材质是石板外，纹样与铜鼓基本相同，铜鼓造型墓葬构件均采自三都水族自治县九阡镇水陇一带的水族墓地。如图 3.10，属于上面描述的第一种类型，写实手法，该墓葬石雕部件现藏于三都文管所，图片摘于《水族墓群调查发掘报告》，第 189 页。铜鼓纹样所在部件为长方形石料，鼓面居中，直径为 40.5 厘米，凸起 1 厘米。鼓面平整，以阴刻的表现手法，纹饰清晰可见，鼓面图案为八芒八晕，正中圆形，圆心为一小孔，由外向内一次为乳钉纹、栉纹、人字形折线纹、交叉水波纹、连勾螺旋纹、乳钉纹、带“日”字飞行旗纹、回纹，中间为太阳光芒。图 3.11，是上文描述的第二种类型，铜鼓纹样相对较简略，鼓晕之间用较大的图案进行装饰，图片摘于《水族墓群调查发掘报告》，第 179 页。该部件为长方形，装饰图案平面阴刻，石料面布满粗糙的凿横，铜鼓纹样部于中间，整体比较简略，纹样的三晕，中心圆为阴刻四叶花瓣纹，由外向内依次为波浪折线纹、方形连续折线纹、卷云纹。图 3.12，用阴刻手法的同心圆表示铜鼓，图案简单，没有其他装饰纹样，由里到外共七个圈组成，图片摘于《水族墓群调查发掘报告》的（版图一 O 四）。墓址位于三都县都江镇甲找村。

（二）水书

历史学家认为：“拥有文字是一个民族文明的象征，”水族几千年来就有自己本民族的语言和文字。水族文字主要是用来书写水书，水书是水族独有的文化现象，它的内容独特，是水族区别于其他民族的一大特色。水族人对于水书是顶礼膜拜的，它成为水族人的精神支柱。每当水族盛大节日或族内较大活动时都使用水书，或将水书搬出来祭拜。水族过端时，在水书先生家里，水书一定是祭祀品之一，在水族丧葬仪式中，使用水书内容的环节最多，如看吉利时辰、选安葬地理位置和方位等，均是根据风水内容来选定的。从水书的角度审视，它给我们传递了水族传统文化神秘古朴的色彩。

“水族古文字，水族将它成为‘泐虽’（$Le^{1}sui^{3}$），泐，即文字；虽，即水家；意为

万方数据

水家的文字或水家的书。”[①] 水书文字字样古朴，内容博大精深，是历代水族人民智慧的结晶，支撑水族几千年来的文字史和文明史。有人将水书称为“中华民族文化的瑰宝，是中华古文字的‘活化石’等。”这些都予以水书高度评价，可见水书不仅在水族文化中扮演重要的角色，在文化界也得到大家的看好与重视。

水族文字在水族生活中使用不少，但在墓碑上并不多见，在水族墓碑上常见的文字为汉字，或是只有图案装饰没有文字记载的老墓碑。经过考察发现，水书刻在墓碑上是一种文化特色。从抢救民族文化的角度，发现有水书书写的墓碑应该及时采取有效的保护措施，因为它是研究水族古代习俗不可多得的实物史料。在这举两个实例的水书文字墓碑：

图 3.13 碑文位于三都水族自治县周覃镇的查村干幺组“墓刁”坡上，目前墓碑仍立在墓前，墓的形制为圆形石围封土，与晚期墓葬没有多少区别，但墓碑上镌刻得有水书文字及图案，是当地水族墓葬唯一保留下来的案例，具有很高的研究价值。该墓座北朝南，圆形石围封土，占地面积约五平方米。墓碑呈龛式，总高度约为九十厘米，上盖（碑顶）为屋檐状，四角收尖上翘，正面呈筒瓦屋状，其余无图案装饰。上盖高为二十五厘米，宽为七十二厘米，由两块石柱支撑着。龛式墓碑门高为六十五厘米，宽三十五厘米，墓碑中间部分有竖排水书文字碑文三排，分三列，共计二十三字，其中一个字已经模糊。有长方形边框框定，框的高为二十四厘米，宽十八厘米，边框外上方有一个圆形的太极图，直径为十五厘米。

根据的查村的这座墓上的水书碑文，寻找识读方法依据水书手抄本的书写习惯，先右后左，由上往下，进行识读。文字排列顺序大多按照水语语序，倒装句排列，竖向式进行编写，用水语识读。“水书碑文一般分为四部分：一是墓主出生年份，二是墓主死亡时间，三是安葬墓主的日期，四是立碑的时辰。”[②]的查墓碑水书碑文（图 3.13），文字倒立，要从碑顶往下看，由上往下，先右后左渐进识读。

[①]潘潮霖、韦宗林：《中国水族文化研究》， 贵阳：贵州人民出版社，2004 年 1 月版，第 255 页。
[②]潘兴文：《试探水族文字墓碑文》，载《采风论坛》祖明、潘朝霖主编，中国文化出版社，2007 年 10 月版，第 29 页。

万方数据



图 3.13，碑顶往下看，由上往下，先右后左渐进识读，拓片摘于《水族墓群调查发掘报告》

第一列原文：

直译：壬 寅 年 四 十 六 年 木

第二列原文：

直译：第 一 乙 未 日 卯 时

第三列原文：

直译：戊 子 年 月 二 十 五 日

译文：“墓主生于壬寅年，享年四十六岁，本命属木。

墓主葬于第一元（的）乙未日卯时。

该坟立碑于戊子年二月十五日。”[①]

图 3.14 水书碑文，采自三都水族自治县唐州乡拉下村，是明代时期的水文字墓碑，其墓形制特殊，为长方形石块堆垒，无灰浆水泥，堆砌整齐，多大五六层。目前在三都水族自治县文物管理所收藏，碑已经断裂为三块，右上角残缺，碑身为长方形，碑头接近正方形，两侧有碑肩。碑通高一百一十四厘米，碑体宽七十二厘米，高七十五厘米，碑头宽四十二厘米，高四十厘米。碑面的图案及水书文字，均使用阴刻的表现手法。碑面中间刻有三十四个水书文字，文字竖列，且倒写，将文字旋转 180°，方可用识读水书手抄本的方法，从上往下，由右到左，渐进循读。文字两侧，刻有两个站立的人物形象，发髻扎往头顶，身着过膝长衫。左侧为一位右手持长棍，左手撑伞的男子，双脚尖朝右，仿佛走在前面带路；右侧为一位右手持羽毛扇，左手握一个长如身体般的铜斗烟杆在殿后的男子（羽毛扇

[①]梁卫民：《某刁水族文字古墓碑》，载《黔南文物志稿（3）》，黔南州文化局、黔南州文物管理委员会编，1992 年 6 月版，第 12 页。

万方数据

是驱邪之物，铜能镇妖降魔之物），羽毛扇和铜在生活中是极为重要的用品。碑头部分阴刻有斜向对角“十”字形的四葫芦，中间为一个大古钱图案，古钱中间阴刻四叶花纹，四葫芦与古钱斜向相连接，葫芦上小下大，下部分刻有三岔纹饰，上部分刻有三叶花纹，古钱的钱眼和四个葫芦，“葫芦”谐音“福禄”，寓意福禄在眼前。碑的下半部分，雕刻更为细致，阴刻有动物和花卉，中线部分镌刻一个敞口鼓腹圈足釜形的花钵，上插三枝长径花朵，也可以说是平放着一面铜鼓，上面放有三枝花，代表三柱香。左边为一头埋头前行的水牛，右边为一人骑马，一手拉马缰，一手拍马背。整个碑面构图十分精巧，构成一幅迁徙前行的画面，画面动静结合，画面和谐，令观图者赏心悦目，也给人不断的遐想，仿佛看到水族祖先迁徙或行走的画面。

此墓碑图案（图 3.14），从雕刻艺术的角度来说，谈不上精美；从图案造型上来说，还处于一种比较粗放状态，人物、动物、植物，都是有些粗糙和呆滞，人物比例存在很多不合理，线条僵硬。但从另一个角度上来分析，它真实反映了当时水族的丧葬习俗，是丧葬文化的生动载体，是早期研究水族墓雕石雕装饰艺术、社会生活、水书传播及服饰等等，都是不可多得的实物资料。碑文记录墓主死于明孝宗弘治十三年（1500 年），距今有 517 年的历史。

拉下村水文墓碑：

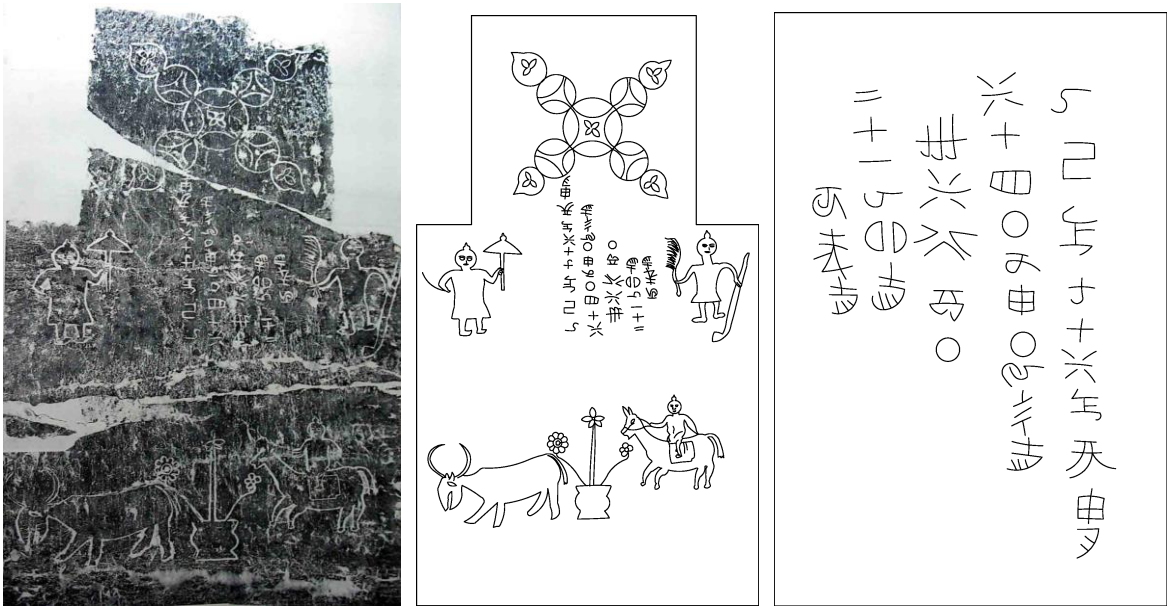

图 3.14，三都水族自治县唐州乡拉下村水书碑文，将文字旋转 180°，方可用识读水书手抄本的方法，从上往下，由右到左，渐进循读；碑文记录墓主死于明孝宗弘治十三年（1500 年），距今有 517 年的历史；潘朝霖教授供图

万方数据

第一列原文：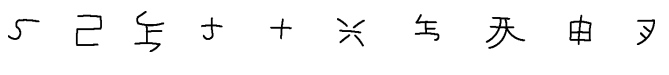

直译：乙 巳 年 七 十 六 年 庚 申 月

第二列原文：

直译：六 十 四 日 丙 申 日 己 亥 时

第三列原文：

直译：第 六 癸 酉 日

第四列原文：

直译：二 十 一 乙 卯 时

第五列原文：

直译：丙 辰 时

译文为：“墓主生于乙巳年六月十四丙申日己亥时。

墓主殁于庚申年二月十一日乙卯时，享年七十六岁。

墓主葬于第六元庚申年癸酉日丙辰时，同时立碑。”[①]

（三）几何纹样

几何纹样在水族墓葬石雕装饰中的使用较为普遍，并且与其他纹样组合使用。最常见的有米字形、十字形、回字纹、万字文、盘长、菱形、方格形、弧形、把字形等，图案有整齐划一的回纹，通常装饰在画面的边框部分，也有四方连续纹样（地纹）直接镶嵌在画面中。在墓碑上雕刻这些符号，首先，可以在图案中精选辅助装饰，让画面更加丰富，从视觉上得到人们的喜爱。其次，这些符号标志着吉祥，表达图案的象征符号。“中国是一个符号文化大国，连数万个汉字都是一个个不同的符号：有的象形，有的会意，有的假借，有的谐声。”[②]

[①]王品魁：《拉下村水文字墓碑辨析》，载《水家学研究（三）》，1999 年 10 月版，第 215 页。
[②]张道一、徐飚：《徐州画像石》，南京：江苏人民出版社，2016 年 4 月版，第 120 页。

万方数据




图 3.15，图 3.16，独山县天星村，韦占科墓牡丹加“万”字装饰图案

几何纹样在水族墓雕装饰中，多是起到丰富画面的效果，但每一种符号都有它独特的寓意。如（图 3.15、图 3.16）两图中所使用的“卐”万字不断头纹样，装饰图案构成四方连续纹样，也称为地纹。在图案构成中占有非常重要的位置，墓碑石雕中大面积进行装饰，可得到既丰富又统一的艺术效果。“卐”字原非汉字，是梵文；有吉祥万福之意，从四方延伸绘出各种连锁花纹，意为绵长不断，有富贵不到头的称号；“卐”字不到头四方连续纹样与牡丹组成“富贵无垠”的图纹（图 3.16）。

第二节　贵州水族墓葬石雕寓意

一、趋吉、辟邪、吉祥形象

吉祥图案是中华民族从古至今一直向往的，各种民间艺术都将有吉祥寓意的图案表现的淋漓尽致，并且融入了人们的生活；在水族墓葬石雕装饰艺术中也得到了广泛运用。“象征是建立在集体认知和认同基础上所形成的一种约定俗成的认识，表现在吉祥图案中是以彼物比此物”。[①] 在水族墓葬石雕装饰艺术中所表现辟邪、吉祥的形象，包含：在水族生产生活中广受欢迎视为重要食物和精神图腾的鱼形象，在水族丧葬活动中有忌荤但不忌鱼的习俗，而且鱼是必不可少的重要祭品和食物；在墓葬石雕装饰的鱼图案有圆形的“三鱼共头”、单条鱼的“鱼跃龙门”“鲤鱼出水”、在墓碑顶上的“双鱼捧葫芦”等。在中华文化里代表吉祥和权贵象征的龙形象，龙的出现基本是成双成对，中华文化习惯好事成双，水族墓葬石雕装饰艺术中多出现的方式是“双龙戏珠”、“双龙绕柱”。成双出现的还有

[①]回顾：《中国图案史》，人民美术出版社，2007 年 12 月版，第 349 页。

万方数据

狮子形象，有“双狮抢绣球”、“守门双狮”。还有代表吉祥寓意的凤，在中国传统观念里，龙和凤代表着吉祥如意，多指喜庆祥和之事。“麒麟是中国古代神话传说中的神兽，它主要包含了有两种寓意：一是长寿，二是送子，”[①] 在墓雕上多是单个出现，但一座墓葬可以多次出现。鹿的谐音“禄”，人们希望子孙后代高官厚禄，墓雕上出现许多的鹿的形象，多以野鹿衔枝出现，也有单只鹿造型。还有青龙、白虎。福、禄、寿、喜、财等。

创作趋吉类雕塑在原始社会的动机可能仅仅是为了避灾求生。但随着人们的价值观不断发生变化，除了最初动机外，又增加了很多新的要求。最典型的要求，可以从福、禄、寿、喜、财五个方面反应出来。“福即福运、福气（包括多子多孙）；禄即官运、功名利禄；寿即长寿；喜即好事不断。事事顺心；财即富有、财源不绝。”[②] 这些形象一般是组合出现，如福禄寿三星高照、鹿鹤同春等；也有单独表现的；后面两项（喜和财），不仅是各种喜神和财神，还包括多种喜事和财富的形象，如喜上眉梢（喜鹊站在梅花树上）。在趋吉辟邪的题材表现中，趋吉的内容远远多于辟邪，这反应了水族人更多的是想得到实利的求实心态。

“石狮子”[③]， 传说佛祖释迦牟尼诞生时，一手指天，一手指地，作狮子吼：“天上天下，唯我独尊。”从此狮子逐渐被神化，人们认为它能辟邪护法，而成为佛法威力的象征。狮子被称为“百兽之王”，人们认为它能镇百兽。古代官制三公、三孤之首名太师、少师，官位显赫。大狮、小狮谐音太师、少师。“太师少师”图案比喻为高官厚禄、财富与权贵的象征，在水族里多见于墓葬建筑门狮雕刻，石柱顶部等。狮子的形象也被融入水族的文化中，成为最具有特色与民间色彩的典型艺术形象，石狮子也深受水族人的喜爱。传说雄狮与雌狮在一起嬉戏，狮子的毛会缠在一起滚成球，球内会生出小狮子。“狮子滚绣球”、“太师少师”图案寓意祛灾祈福、子孙繁盛、财源滚滚。水族的石雕多表现在墓葬的外部结构，所以石狮子是常用的题材之一。狮子在墓雕中基本是成双成对出现的，一向被视为象征威严、等级的吉祥物（图 3.17）。

[①]汪礼：《水族墓葬石雕艺术探究》，贵州师范大学硕士论文，2014 年 4 月。
[②]顾森：《中国传统雕塑》，增订版，北京：商务印书馆，1997 年版， 第 189 页。
[③]王抗生、段建华：《民间石雕》，北京：中国轻工业出版社，2006 年 1 月版， 第 7 页。

万方数据



图 3.17　独山县本寨乡天星大寨村韦占科墓石雕狮子纹

在墓壁雕刻一龙一虎形象，意义非同一般，“它说明了可能在新石器时代就出现了这种顺阴阳、辟不详的思想。”[①] 一龙一虎形象处于辟邪目的，青龙、白虎是天上四神之二（天上四神：青龙、白虎、朱雀、玄武）。

麒麟，民间普遍认为麟、凤、龟、龙为四灵，麒麟为首，地位甚至在龙之上。通常说的四灵是向人间统治者晓示天意的“物象”，是一种政治化的巫术信仰现象。麒麟是墓碑装饰较为常见的灵物，是我国传统民间美术中常见的形象。麒麟是传说中的神兽，常说雄为麒，雌为麟。传统吉祥纹样，有“麟吐玉书”、“麒麟松子”等，“‘麟吐玉书’的来源和孔子出生有关，孔子与麒麟颇有缘分。传说孔子出生前，有麒麟在他家院里门前口吐玉书，说他是王侯的种子，却生不逢时（水精之子孙，衰周而素王）。”[②] 麒麟是仁兽，是人们心目中的吉祥物，被人们比喻为仁厚贤德的子孙，象征有出息的子孙。后来转化为可求得子嗣的灵兽，固有“麒麟送子”一说。水族墓葬石雕艺术中的麒麟也比较多见，象征着人们对子孙后代的美好期望，造型有些带有民间艺术的简略笨拙感，阴刻线条，将抽象的麒麟造型刻在石板墓上进行装饰（图 3.19）。有的和我国的其他地方的基本一致，浮雕手法，线条流畅，麒麟图案精致，雕刻手法娴熟（图 3.18）。多采用浮雕或平雕的艺术手法来表现，将麒麟形象雕刻的活灵活现，而且具有特色，不失为民间石雕艺术中的优秀之作。水族墓碑石雕的麒麟纹样是水书中的麒麟纹样，其绘画方法对创作者都是一种考验，从图片可以看出绘画者的手艺娴熟。

[①]顾森：《中国传统雕塑》，增订版，北京：商务印书馆，1997 年版，第 21 页。
[②]班昆：《中国传统图案大观（三）》，北京：人民美术出版社，2002 年 6 月版，第 240 页。

万方数据



图 3.18 独山县天星大寨村“韦母王氏寿藏”墓碑麒麟纹



图 3.19 水书麒麟纹，图片摘于《水书绘画书写艺术》



图 3.20，麒麟纹，拓片摘于《水族墓群调查发掘报告》

蝙蝠在水族墓葬石雕中也是频繁出现的，在水族其他艺术形式中出现的则更多，如水族剪纸图案中有蝙蝠的造型，水族马尾绣的蝙蝠形象是构成这一特殊刺绣艺术的最主要的基本图形，可见蝙蝠在水族人心中的位置。因“蝠”与“福”同音，使用蝙蝠图案，比喻福像之意（图 3.20）。石雕中的蝙蝠形象较为写实，造型生动，一般与其他代表吉祥如意的纹样组合出现，有时候会单独出现，也有作为辅助装饰的，但都不缺少雕塑语言特征，作为独立出现的蝙蝠图案，深入刻画蝙蝠的主题，它所代表的寓意不仅是我国民间普遍认同的一个良好的愿望，同样也是贵州水族人最淳朴的美好的理想和愿望。

鱼和葫芦，鱼是水族人最喜欢的动物，水族人的生产生活、民俗活动均离不开鱼，鱼在水族的刺绣、剪纸、建筑、民族节日、宗教活动中都存在鱼身影。人们认为鱼可以去病去邪，吃了可以治病，人们又认为鱼是吉祥之物，能预吉凶。由此联系到了卧冰求鱼的故

万方数据

事。“葫芦”谐音“福禄”，为人所喜，葫芦多籽，以寓子孙满堂，寓意子子孙孙，万代吉祥。图 3.21，是墓顶的圆雕造型，图案为一个双鱼捧葫芦，双鱼是龙头鱼身，中间的葫芦雕刻有老虎头像，虎是兽中之王。在水族墓雕装饰里，这样的造型比比皆是，有人称为双龙。



图 3.21 榕江县古州镇高兴村蒙开学墓碑的石雕云头纹和蝙蝠纹



图 3.22 独山县本寨乡天星大寨村韦占科墓石雕鱼和葫芦

二、对生殖能力的诉求

在原始社会中，人类对生物和人的生殖机制还没有上升到科学层面的认识，在原始思维和神话的驱动下，给生殖和生命蒙上一层神秘而神圣的色彩。人们希望万事万物兴旺发展，繁殖旺盛，也希望自己的民族繁殖兴旺。因此，人们虔诚的祭祀生殖之神，生殖崇拜成为原始人类的宗教信仰。在史前最早的雕塑艺术中就有丰乳、丰臀、大肚的女人体，被

万方数据

人类学家称为“丰产女神”。在现在的民间艺术中，以多种形式表现这类的题材，可以说是只要有民间艺术就有对生殖、生命的交合题材表现。“如果说吉祥寓意的民间美术经验是浅层内涵的话，那么，生命象征则是民间美术形式层面的深层内涵。”[①]

在水族人民心里没有真正的宗教崇拜，只有祖先崇拜最深入人心，“祖先崇拜的核心是希望一种血缘长流不断以及在这种血缘的衍延中获得某种超自然力量的庇荫。”[②]而血缘的延续有赖于生殖或生育。有关于生殖、生育的追求和认识，在民间雕塑里，主要是以送子、交合和寓意生命等系列作品来反映和体现。

民间雕塑中对的交合题材的象征表现，最具有代表性的是凤穿牡丹、鸭子戏柳、鱼戏连等。这些形象实质上是中国文化的一种表现，即哲理的、民俗的表现。传说中：凤为鸟中之王，牡丹为花中之王，寓意富贵。牡丹和凤凰结合，象征着美好、光明和幸福。民间常把以凤凰和牡丹为题材的纹样，称之为“凤穿牡丹”、“凤喜牡丹”、“牡丹引凤”等，视为祥瑞、美好、富贵的象征。千百年来，在文人画家的笔中，也将牡丹称为花中之王和富贵之花。如“凤穿牡丹，暗含了中国文化中的多种观念。凤是属阳之物，牡丹象征阴性；凤是仁鸟，牡丹是富贵花；鸟是民俗中男性生殖器的俗称，牡丹花其状在民间文艺中往往被

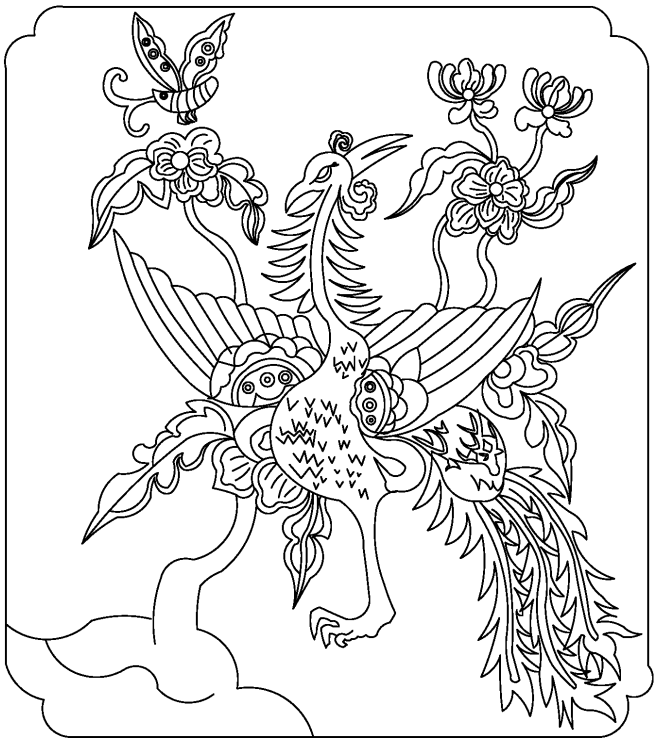

图 3.23，三都水族自治县水龙乡引朗寨张士豪墓凤凰纹线描图，画面宽 41cm，高 38.5cm

比之为女性生殖器……凤与牡丹的结合是‘穿’这种动作或行为。”[③]尽管大都采用富丽华贵的图案表现，但内涵之意是非常原始和非常明白的。

在民间艺术范围内，代表阳性的东西可以“穿”、“戏”等动作与代表阴性的东西相结合，即可以用很文艺的表现方式，象征着人类通过自己的力量来达到子孙满堂的目的。

在水族墓雕装饰中，凤和牡丹的题材也华丽出现，“引朗 M11”[④]南壁下层雕刻凤戏牡

[①]左汉中：《中国民间美术造型》，5 版，长沙：湖南美术出版社，2006 年版，第 154 页。
[②]顾森：《中国石雕》，北京：中国国际广播出版社，2011 年 7 月，第 227 页。
[③]顾森：《中国传统雕塑》，增订版，北京：商务印书馆，1997 年版，第 185 页。
[④]贵州省文物考古研究所：《水族墓群调查发掘报告》，北京：科学出版社 2012 年 8 月版，第 81 页。

万方数据

丹图，敛角方图框，图宽四十一厘米，高三十八厘米。华丽的凤凰形象，抬头仰望，径上的羽毛蓬松张开，噗呲噗呲敲打双翅，独立单脚，摇动着美丽的尾巴，仿佛在发出鸟的叫声，凤凰作出一幅鸟类求偶的形态；牡丹从地上长出，枝干弯曲往上生长，开出六朵花，牡丹有两朵花被凤凰遮盖，微微露出一半，整个画面花和凤是重叠在一起，在花朵上有一只蝴蝶翩翩起舞（图 3.23）。画面构图和谐，不失牡丹的富贵和凤凰的华丽；但有保留民间艺术的本真。

我们在水族墓葬石雕装饰题材表现的民间艺术中，看到许多对花盆和水瓶植物及生命树的崇拜，太阳鸟神鸟的鸟图腾崇拜，水瓶花瓶太阳花的崇拜等；这些都是原始文化的遗存，它们象征子孙万代兴旺发展，年丰人寿。在现代民间石雕艺术——水族墓葬石雕装饰中，仍然大量存在。水瓶花瓶题材在水族墓葬石雕装饰中，表现的次数也是不少，其装饰位置于墓碑侧叶、石柱等，立于墓碑两侧。这些石块、石柱上刻以浮雕或平雕，其主题纹样为象征年丰人寿、子孙万代兴旺发达的水瓶生命之花图案。瓶装的是水，水是生命之源，花瓶瓶口冒出绿叶，象征万年青，中央生命之花苞通天直上，连接天和地。对于水瓶生命之花的崇拜，已经广泛积淀于民间各种艺术形式中，这不是出于对花瓶和花草的玩赏，而是出自生命源于水，生命之花通天地而源于水的原始哲学观念。特别是在文化较为封闭的水族地区仍然保留着这种艺术原型，即水瓶之中出生通天的生命之花，花的底部是莲花造型，象征生命之源的阴性符号，使用的花是向日葵，也称太阳花，阴阳太阳符号，它代表着阳性，顶端中心是，象征阳性符号。

民间流行的水瓶插花，属水瓶生命之花。“水瓶瓶底水平线，瓶口圆弧线，形成天圆地方，上通天下通地，构成天地相通的宇宙世界，瓶腹是生命之源的母腹。”[①] 图 3.24、图 3.25，两幅石雕图的底台为莲花台，图 3.25 瓶中的插花是莲花。莲花在春秋战国时期曾被用做纹饰，自佛教传入中国以来，莲便成为佛教的标志，代表“净土”，象征“纯洁”，寓意“吉祥”，因此在佛教艺术中成了主要的装饰题材。随着佛教的传播，民间艺术中也受到了这种艺术形式的影响，在石雕、陶瓷、绘画等，以多种形式进行表现莲花，变化众多，同时也以莲花构成许多的吉祥图案。莲花出淤泥而不染，寓为花中君子，图 3.25 中一瓶一莲花纹图，瓶谐音“品”，构成“一品清廉”图案。莲花和其他纹样组合构成吉祥图案，如莲花与桂花组成“连生贵子”等。图 3.24 中的插花是向日葵，也称太阳花。它代表阳性，同时有着信念、光辉、高傲、忠诚、爱慕的花语。瓶口有一缕弯腰下垂的青柳枝，

[①]靳之林：《生命之树》，北京：中国社会科学出版社，1994 年 4 月版，第 140 页。

万方数据

如涓涓细流的水，生命源于水，是生命的象征。



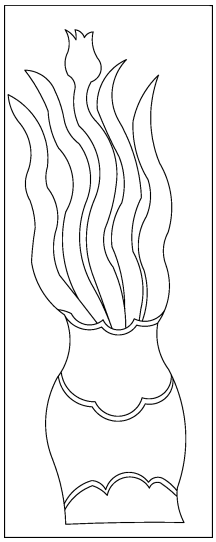


图 3.24　　图 3.25　　图 3.26　　图 3.27

图 3.24，3.25 独山县本寨乡天星大寨村韦占科墓雕花瓶纹拓片图，3.26 独山县本寨乡天星大寨村韦占科墓雕花瓶纹线描图，图 3.27 为榕江县三江乡故衣村潘公墓碑石雕花瓶纹

水族墓葬石雕装饰艺术中，除了使用一些比较隐喻的图案表达了民间的交合、盼望子孙兴旺发达之外，在墓葬石雕装饰中发现比较原本的图案，关于性象征的题材，看到人们对子孙万代的期盼。水族墓葬石雕装饰艺术中，内容丰富，出现了全裸端坐和半裸休憩的女子， 动物交媾及突出女性性征的内容图案。在艺术表现上不缺乏人体的表现。水族是一个着装严实不轻易露肤较为保守的民族，在生活中基本常年长衣长裤装扮，但在墓葬石雕装饰艺术中却不掩饰，是值得讨论的问题；水族在日常生产生活和民俗活动中很难找到与开放性征的内容，为何在水族墓葬装饰中会大胆表现性征题材呢？在现代文明里，尚能保留思想全能观念只剩艺术。只有在艺术里人们才能全能表达自己的感情和欲望，在艺术里释放已被压抑的冲动。当然，在民间艺术中这类艺术有它独特的情感。在榕江县，怎冷寨杨公墓雕刻有“马交媾”图；兴华八蒙寨潘公墓有孕妇半裸，双乳浑圆，孕肚高挺；三江乡故衣村潘公墓有“水牛交媾”（图 3.28）。高兴村的蒙公墓，右侧有两人（一男一女）站立相拥。三都县都江镇坝街羊翁寨墓碑雕刻有着民族服装的女性石佣，重点夸张表现女性凸起的乳头等等。这些石雕的人物刻意夸张表现关于性征的特点，正在交媾的水牛是表现自然生生不息的繁衍，夸张的生殖器则暗示着原始的生殖崇拜。

《双牛交媾图》生殖和性的表现毫不隐晦，体现人们想通过创造艺术图像表达生息繁衍的生活情趣。自从人们认识到交合可以使生命繁衍，便延伸到万事万物，将这种行为延续，期待子孙旺盛。水族墓葬石雕装饰出现的动物交媾，其实也是人们对繁衍的期待，为

万方数据

了艺术性美观，在含蓄的水族民间文化中，避免看到人的交合行为，将其换成日常所见的动物交合，让人们更容易接受的艺术画面，其传达的信息都是一样的。同时也是原始生殖崇拜的遗存，是生命的一种最本质的力量，又和生命繁衍联系在一起。“水族石雕艺术中的性都是和‘生’联系在一起的，都是描绘‘生’和‘生命’，不是生理的性，是文化范畴的性。”[①] 这些生殖图像及特意彰显性的艺术表现，无疑是人们对性的追求与崇拜及对子孙后代给予美好的愿望，同时也是对人类母性繁衍的尊重与赞颂。



图 3.28，榕江县三江乡故衣村潘故洪墓双牛交媾图



图 3.29，榕江县三江乡故衣村双马交媾图，潘朝霖教授供图

[①]杨俊：《水族墓葬石雕》，成都：四川美术出版社，2010 年 12 月版，第 41 页。

万方数据

第四章　贵州水族墓葬石雕的价值及保护

第一节　水族墓葬石雕的价值

一、考古价值

水族墓葬石雕装饰对于考古来说，还没能入得了考古家的法眼，水族墓葬石雕基本是后期的墓葬，到不了考古的层面。水族的墓石雕面临着不同程度的破坏和自然损坏，具有考古价值能完整留存的极少；近现代尚未得到有效保护和抢救，水族墓葬石雕装饰现状不容乐观。当下能展现出来的早期墓雕，大部分已不能展现原本的模样，特别是墓葬地面部分的石雕装饰，遭到了自然侵蚀和人为破坏，大都是残缺的。上文中所举荐的个例，仅是少部分不完整的墓葬石雕装饰及后期的墓葬。

早在 1992 年，党中央和国务院已经提出了“保护为主，抢救第一”的文物保护工作的指导，在利用文物资源的同时，更应该注重文物的保护措施，反映了我国文物工作的客观规律，是我国新时期文物工作的基本指导思想。虽然水族墓葬留下了一些残缺不全的石雕墓壁，但更多的给人们留下的是遗憾。国家政策的颁布给后人一些指引，墓葬石雕装饰需要我们一代一代人的细心呵护才能更长久的保存，我们要把前人留下来的文物保护起来。我国是文明古国，历史囊括上下五千年，拥有丰富的文物资源，其都是我国在历史长河中沉淀下来的中华民族优秀文化载体。在经济体制改革的今天，中华民族文化是经济可持续发展的重要基础，文物旅游业在其中占有重要地位。如：在荔波水甫地区，当地一直以来都是以农业为主，自水族墓群发掘及宣传之后，当地引来了一批批旅游者，给当地人增添了旅游业，增加了经济收入，人们也感受到的文物及政策的红利。政府部门要加大力度对文物保护的投入，将保护文物的职责切实落实到实处，法律上要完善保护制度，纠正违法破坏文物的行为，做到保护文物人人有责，做到有法可依。同时，对文物的研究也要同步，将文物带入学术界，让更多的人关注并将其文化立项研究开发，使更多的人认识文物。研究和保护现存的一些古迹，让人们看到这些手艺的现在和过去。

水族墓葬石雕装饰研究，对其他考古学研究具有一定意义：第一，对我国考古学古代民族族属研究有很大帮助。第二，当地人不知道墓葬是水族墓，反而说是苗坟，在对墓葬石雕装饰研究过程中，证实了墓葬的原属是水族墓。第三，在墓葬石雕装饰部分，在形制上发现水族墓葬石雕装饰的特征，如：“山”字形的“双鱼捧葫芦”造型，水族墓葬有一

万方数据

至多层的“箱式”墓、长方形石围墓、圆形石围墓等，着装水族服饰的石俑；墓葬的结构皆是竖穴土坑安葬死者，地上部分用石雕进行装饰。

然而，水族墓群的田野工作并未发现令人惊叹的考古价值，墓葬的年代都比较晚近甚至不在考古的范围内，因此在一定的时间里没能得到学术界的广泛重视，通过对水族墓葬石雕的实地调查及考究，发现水族墓葬石雕装饰的题材内容记录了一些珍贵的民族资料，在这块领域较缺乏学术研究，在研究成果或其他学习上是很难看到的。

二、在现代文化中的价值

在经济飞跃式发展的今天，互联网、人工智能快速发展，传统文化面临着前所未有的冲击；特别是现代石雕工艺技术的快速复制，墓葬石雕存在的价值逐渐凸显其唯一性，为结合现代科技提供了技术蓝本。

水族墓葬石雕装饰是水族祖先遗留下来的瑰宝，它承载了水族历史，是水族人民历史演变的一面镜子，反应了丰富的水族文化，生动展示了水族人对自然的崇拜、图腾和审美观念的演变。它蕴含着水族传统文化的最深根源，保留了水族文化符号的象征意义。它的历史价值、文化价值和经济价值对现代社会具有重要的意义。

第一，水族墓葬石雕装饰，它是多方面和多维度的，有助于继承和弘扬民族优秀文化和传承民族精神，促进民族文化认同感、增强民族凝聚力、增加社会稳定、增强民族自尊心和自豪感，是文化交流和维系民族团结统一的精神纽带，对维系水族文化传承具有重要的作用。它是“实物的历史”，为我们提供了直观的、形象生动的认识条件。历史文物是一部分，在中华民族多样化的文化组成中，水族墓葬石雕见证了民族发展历史，对于发展民族特色具有不可或缺的意义。

第二，在文化方面，水族墓葬石雕装饰看到了大量的汉文化因素，反应了一种社会发展过程中民族文化交流，真正能表示水族文化原本的，应该是在墓葬石雕装饰上的丰富的民族文化内容。文中介绍的“箱式”墓、石围墓为代表的水族墓葬，是本土水族祖先所修建的，是水族文化的一个缩影，在一定程度上反映当时水族地区的社会经济发展水平，揭示了水族的丧葬文化和民族宗教信仰，是我们进一步研究水族历史和相关文化不可多得的第一手资料。

第三，经济发展价值，在消费引领市场的时代，民族历史的挖掘，助推着一个地区的旅游、服务业的发展；从而推动着文化发掘地区的税收、就业等的和谐发展。在对民族追

万方数据

根溯源的今天，墓葬历史文化价值，能够拉动民族企业家们之间的联谊，促进了民族企业的发展。

第二节　水族墓葬石雕保护的思考

一、保护的意义

有利于保护我国的多元文化。“不论是一个国家还是一个民族，文化的多样性非常重要，它是保持文化鲜活生命力的决定性因素。”① 在历经历史的变迁，不同朝代对文化重视程度的不同，如今呈现给我们的墓葬石雕，已是残恒断壁，电气化的普及，让部分石雕已逐步走上了半机械化的制作路途，未来人工智能和科技的不断进步，远古的石雕装饰即将成为历史封存的艺术，如不加以有效的保护，在未来的研究中，终将不可追溯它原有的意义和价值。

第一，传承意义，改革开放以来，水族本土文化流失严重，对于墓葬石雕装饰的保护困难重重，长此以往必将成为水族地区可持续发展的障碍 。水族地区与外界交流日渐频繁，水族文化也受到外来文化的影响，对于水族墓葬石雕装饰独特的文化造成了一定的威胁；石雕的历史价值基于当时的生产水平和生产工具，依旧对自然充满神秘色彩的崇拜，以便将民族历史和文化一代代传承；而今对水族墓葬石雕的保护和完善，甚至推行墓葬石雕，是现代留给未来一个可研究的范本。

第二，历史意义，不同的时代，追求的目标不同，同时也在一定程度上反映着该时期的政治、经济和文化；在社会和谐发展和经济高速发展的今天，人们已从上世纪的温饱问题，转变为如今的经济和文化建设问题，将墓葬石雕加以保护，为后人在其他不同领域的研究中，具有至关重要的意义。

第三，美学意义，水族墓葬石雕单纯从制作工艺和审美观念来说，反应了在表达自然崇拜和对未来寄予厚望的同时，结合了当时的美学结构，运用艺术手段，合理的表达了目的，对水族墓葬石雕的保护，在未来美学、美术学等领域上，具有不可或缺的意义。

（二）保护的途径

近年来，贵州省开展建立非物质文化遗产名录工作，认真贯彻“保护为主，抢救第一，

①谭国志：《土家族非物质文化遗产研究》，广州：世界图书出版广东有限公司，2013 年 4 月版，第 054 页。

万方数据

合理利用，传承发展”的方针，在贵州省内针对水族墓葬进行一系列的调查工作，较全面的了解水族古墓葬的存量、分布情况、存在环境和保护现状，系统的挖掘一批具有历史价值、文化价值的水族古墓石雕，水族墓葬也成功列入国家级非物质文化遗产名录。

确立政府主导地位，普查、申报工作取得阶段性成功。贵州省各地区政府高度重视非物质文化遗产保护、开发和利用，人们认识到其存在的重要性，在三都水族自治县和荔波县，成立水族墓葬调查专组，开展搜集、记录、整理、建档工作，成绩显著。早在近半个世纪前的 1963 年 2 月，当时在中共贵州省委统战部工作的惠世如同志在三都水族自治县九阡区采集到一批共 8 个来自墓葬的长方体构件，系身着民族服饰、形象为少数民族人物的石刻雕像，于是便将其送交贵州省博物馆收藏，这应该是第一次有人开始关注这种奇异的水族古墓葬。“在 20 世纪 80 年代初进行的第二次全国文物普查成果基础上，贵州省人民政府遂于 1982 年 2 月将三都引朗和荔波水甫两处较为集中、保护较好的水族古墓群公布为省级文物保护单位。”[①] 各地区实施本地非物质文化遗产保护工作的过程中，逐步确立政府普查、宣传、保护等为主导地位，有利于整体推进和成果培育，成果显著。

法律制度逐渐健全。用法律的形式保护文物是普遍的做法，在法国、日本、韩国等是先行者，国内贵州、云南等地较早的建立了文化保护条例。贵州水族也较早的开始了对水族墓葬石雕保护条例制订工作，“贵州省人民政府 1982 年 2 月 23 日公布第一批省级文物保护单位 129 处，其中包括三都引朗和荔波水甫两处水族石板墓群。”见黔府［1982］30 号文件。由文件体现出国家政策对水族文物是关注与重视。期待人们今后对水族墓葬石雕装饰艺术的保护对象，保护原则，保护的办法，开发与利用等，做出详细规定，法律制度逐步完整，更完善的对水族墓葬石雕装饰艺术的保护。

保护手段多样化。除了法律保护之外，名录保护、传承人认定和经济补偿是对文物常用的保护手段；在一九八二年二月二十三日，贵州省人民政府公布，“水甫石棺墓群”为贵州省重点文物保护单位。博物馆是文物保护的重要基地，贵州省博物馆、黔南州民族博物馆、三都水族自治县文物保护管理所、荔波县文物保护管理所等，藏有水族墓葬石雕装饰的部分构件，这是对水族文化的一种保护手段之一，能有效的将部分墓葬石雕构件长期保存。民间力量，不可小觑。文物本是一种民间文化，民众的文化自觉是民族文化发展的根本动力。水族墓葬装饰依附水族的丧葬习俗而存在，是水族民间文化的表现，是墓葬石雕装饰文化产生的根本作用，重视水族民间文化保护与传承，有利于有效保护水族墓葬石雕装饰艺术的手段之一，保护一份鲜活的民族历史。

[①]宋先世：《水族墓葬石雕初探》，载《贵州民族学院学报（哲学社会科学版）》，2011 年 2 月。

万方数据

墓葬石雕依附于传统墓葬文化的存在，随着现代社会的发展，人们的生死观念，家族传承观念，社会状态、生产方式、家庭结构、人口流动、就业状态等的变化，传统墓葬方式是否还能延续，这是一个很现实的问题，也是水族社会的发展趋势，如能在这些问题上有所探讨，才有可能寻找出一些切实有用的保护办法。

国家法律、政府倡导、非遗名录、传承人补偿，可以起到一定的保护作用，但是否能做到长久和可持续，这个问题有待探讨。

第一，随着汉族文化的融合和发展，人们对民族传统文化的逐渐淡化，对生死观念正趋同于当下推行的火葬和集中陵园，这本身与水族墓葬的传承相冲突；关于这块，希望有关部门对民族文化范畴进行规划和划定，在有效控制土地利用率的情况下，尽量保护墓葬石雕，传承是对传统文化最好的保护措施。

第二，综合当下的经济结构构成，交通不断完善，城镇化建设速度加快，农村收入逐渐降低，促使大量的传统村落人口外迁就业；加之基础教育配套的不断建设，新生力量逐渐流向城市，很容易导致墓葬石雕处于“后继无人”的尴尬境地；结合以上几点，可利用以下办法，挽救或拖延墓葬石雕的消亡周期。首先，在水族村落或基础教育建设上，增加墓葬石雕的意义教育植入，以增加新生力量对民族的认同感和自豪感，自发组建建设墓葬石雕；其次，在政策和法律法规上适当倾斜，增加少数民族专属节日，以增加墓葬石雕与外迁人口之间的联系。

第三，经济层面给予适当的引导，政府大力倡导和发展墓葬石雕区域的经济开发，拉动经济以减少人员外迁；其次对墓葬石雕传承人给予适当的经济补助，以增长文化传承的信念。

第四，依托于民族企业家，利用民间组织，组建水族商会、同乡联谊会，利用同族同根的民族情谊，拉动民族企业家对墓葬石雕的投入，以保护墓葬石雕价值和民族意义。

综上所述，传承是对墓葬石雕最好的保护，对已有的墓葬石雕，对具有代表性的集中区域，实行划定保护，专项经费修复补助，定期专项的实地调研；以数字形式储存，以便后人能够在此类研究中，有据可循。

万方数据

结　语

根据田野调查和文献资料查阅，对水族墓葬石雕装饰艺术的研究主要在墓葬的地上部分，根据墓葬石板构件上的雕刻题材图案，大致分为圆雕、浮雕、阴刻、透雕等形式。其装饰风格、形式、题材内容是墓葬建筑裸露地表的部分，也是本文研究论述的部分。水族墓葬石雕装饰造型，以“箱式”石板墓、龛式圆形石围墓具有代表性，墓葬的修建由墓主的子孙后代所建造。墓葬石雕中的装饰图像、文字与墓主本人有密切关系，文字部分记载墓主的生辰、膝下子嗣，有部分文字内容是对子孙后代寄予美好愿望；图案内容有描述悠闲生活、神仙（升仙）、繁殖兴旺等，龛式墓碑的结构是以中轴线对称，墓碑及装饰结构左右对称向两侧伸展；“箱式”墓则在大石板外侧上进行装饰。水族的墓葬石雕是整个墓葬建筑的装饰部分，是水族人对生活、文化及精神状态的一种向往，从世俗生活题材图像到灵魂安息之所中体现生死观念等。

水族墓葬的形制多样，人们给予墓葬的取名有多种说法，其称石板墓、箱式墓、杆栏式墓居多，其命名来源大多以石雕装饰部分的形制结构进行命名本文以圆形石围墓和大石板墓为重点论述，对其装饰纹样进行研究剖析，包含了水族墓葬石雕的装饰题材、纹样混合、雕刻工艺精，石雕的雕镂表现手法丰富，，使石雕装饰纹样丰富多彩。

水族墓葬石雕题材丰硕，雕刻题材范围广，石雕墓群规模大。墓葬石雕有水族独特的民族特色，在贵州民间石雕艺术中具有一定的代表性。石雕题材有社会生活、动植物、几何等多种纹样；有少些墓碑上刻有水书，独具特色；社会生活题材多数描绘水族人的生活场景，如：出行图、杂耍图、芦笙舞步图等。动植物纹样则多表达美好寓意，大多表达了吉祥寓意及对子孙后代的期待，石雕内容对于后代具有教育意义，传达人们对幸福生活的期待及向往，同时表达了水族人对于重视生命和热爱生活的一种人生态度。

就石雕装饰艺术而言，颇具代表性的是大石板墓，其长方体的箱式石结构，墓葬有一层至三层，版面多，将图案以各种手法雕刻于石板上进行装饰，使其美观。

万方数据

参考文献

著作类

[1]班昆.中国传统图案大观（1）[M]，北京：人民美术出版社,2002
[2]班昆.中国传统图案大观（2）[M]，北京：人民美术出版社,2002
[3]班昆.中国传统图案大观（3）[M]，北京：人民美术出版社,2002
[4]编委会编.中国少数民族艺术词典[M]，北京：民族出版社,1991
[5]编委会编.贵州省志·文化志[M]，贵阳：贵州人民出版社,1999
[6]顾森.中国传统雕塑[M]，增订版，北京：商务印书馆，1997.
[7]顾森.中国石雕[M]，北京：中国国际广播出版社，2011.7
[8]贵州省地方志编纂委员会.贵州省志·文学艺术志[M]， 贵阳：贵州人民出版社，2003.6
[9]贵州省文物考古研究所.水族墓群调查发掘报告[M]，北京：科学出版社，2012.8
[10]贵州民族学院，贵州水书文化研究院.水族学者潘一志文集[M]， 成都：巴蜀书社，2009.11
[11]郭庆丰.石雕的记忆[M]，西安：陕西人民美术出版社，2012.10
[12]回顾.中国图案史[M]，人民美术出版社，2007.12
[13]靳之林.生命之树[M]，北京：中国社会科学出版社，1994.4
[14]蒋廷瑜，廖明君.铜鼓文化，杭州：浙江人民出版社，2007.3
[15]姜松荣.中国工艺美术史[M]，长沙：安湖南美术出版社,2004
[16]梁卫民.《某刁水族文字古墓碑》，载黔南文物志稿（3）[M]，黔南州文化局、黔南州文物管理委员会编，1992.6
[17]柳宗悦（日本）著，徐艺乙译.工艺文化[M]，桂林：广西师范大学出版社,2011.1
[18]李绪洪.潮汕建筑石雕艺术[M]，广州：广东人民出版社，2006
[19]刘波.中国民间艺术大辞典[M]，北京：文化艺术出版社,2006
[20]潘嘉来.中国传统石雕[M]，北京：人民美术出版社，2006.6
[21]潘梅,杨长远.少数民族民间美术概论[M]，石家庄：河北美术出版社,2009
[22]潘潮霖，韦宗林.中国水族文化研究[M]， 贵阳：贵州人民出版社，2004.1
[23]潘淘洁.水书绘画书写艺术[M]，成都：四川美术出版社， 2013.8
[24]谭国志.土家族非物质文化遗产研究[M]，广州：世界图书出版广东有限公司，2013.4
[25]孙胜银.雕塑技法[M]，南京：江苏美术出版社，2001.3
[26]斯大林选集上卷[M]，人民出版社，1979
[27]王生兵.石雕石刻技法[M]，重庆：重庆大学出版社，2014.8
[28]王光烈.三都水族自治县概况[M]，贵州人民出版社,1986.2
[29]巫鸿著,郑岩,王睿编.礼仪中的美术[M]，巫鸿中国古代美术史文编，北京:生活·读书·新知三联书店,2005.7
[30]巫鸿著,施杰译.黄泉下的美术[M],宏观中国古代墓葬/美,北京:生活·读书·新知三联书店,2010.11
[31]杨俊.水族墓葬石雕[M]，成都：四川美术出版社，2010.12
[32]杨圣敏.中国民族志[M]，北京：中央民族大学出版社,2008
[33]杨再伟.贵州民间美术概论[M]，云南：云南美术出版社,2009
[34]张道一.中国古代建筑石雕[M]，南京：江苏美术出版社，2005.10
[35]张道一，徐飚.徐州画像石[M]，南京：江苏人民出版社，2016.4
[36]张道一.中国民间美术辞典[M]，南京：江苏美术出版社,2001
[37]左汉中.中国民间美术造型[M]，5 版，长沙：湖南美术出版社，2006

万方数据

期刊论文

[1]段宝林.中华龙图腾浅说[J]，载《广西师范学院学报（哲学社会科学版）》,2013.10

[2]雷广正，姚福祥.水族大石板墓调查情况[J]，载《水家学研究（二）——贵州省水家学会第一届学术讨论及贵州省水家学会第二届学术讨论会论文汇编》，1991.10.31

[3]潘兴文.试探水族文字墓碑文[J]，载祖明，潘朝霖.《采风论坛》，中国文化出版社，2007. 10

[4]蒙耀远.论传统文化视域下的水族碑刻[J]，载《长江师范学院学报》，2015.2

[5]宋兆麟，严汝娴：三都县荣耀村水族画像石墓[J]，载《贵州民族研究》，1983.1

[6]宋先世.水族墓葬石雕初探[J]，载《贵州民族学院学报（哲学社会科学版）》，2011.2

[7]杨国新.独特的造型艺术_谈中国古代陵园石雕[J]，载《聊城师范学院学报（哲学社会科学版）》,1997.2

[8]杨先谟.水族石雕艺术初探_续[J]，载《贵州民族学院学报（哲学社会科学版）》，2007.6

[9]杨俊.解析黔南代表性民间石雕艺术的文化内涵[J]，载《美术大观》，2012.11

[10]孙建君.民间石雕艺术[J]，载《东南文化》，2001.10

[11]孙群.福建传统石雕艺术[J]，载《装饰》2005.8

[12]宋先世.水族墓群石刻艺术初探[J]，载《贵州民族学院学报（哲学社会科学版）》，2011.2

[13]吴宝旭.闽南传统石雕艺术特色探究[J]，载《民族艺术》,2010.1

[14]王品魁.拉下村水文字墓碑辨析[J]，载《水家学研究（三）》，1999。10

硕博论文类

[1]邓霜霜.四川平昌县黑马山李氏墓葬建筑雕刻艺术研究[D]，重庆师范大学硕士论文，2015.4

[2]韩小囡.宋代墓葬装饰研究[D],山东大学博士论文,2006.5

[3]沈琍.南朝陵墓雕刻造型风格研究[D]，南京艺术学院博士论文,2005.4

[4]沈智亮.浑然天成_再探霍去病墓石雕艺术[D],河北师范大学硕士论文,2011.4

[5]孙武军.北朝隋唐入华栗特人墓葬图像的文化与审美研究[D]，西北大学博士论文,2012.6

[6]汪礼.水族墓葬石雕艺术探究[D]，贵州师范大学硕士论文，2014.4

[7]王磊.明清时期皇家墓葬建筑文化研究[D]，北京服装学院硕士论文，2009.12

[8]夏子婕.两汉至唐宋陵墓建筑中石雕狮子艺术造型的演变[D]，江西师范大学硕士论文,2014.6

万方数据

致　谢

岁月如梭。转眼间，三年的研究生求学生活即将结束，站在毕业的门槛上，回首往昔，奋斗和辛劳成为丝丝的记忆，甜美与欢笑也都尘埃落定。民族大学以其优良的学习风气、严谨的科研氛围教我求学，以其博大包容的情怀胸襟、浪漫充实的校园生活育我成人。而离别在即总感慨万千，思绪交错，感恩之情油然而生；我想借此机会，由衷感谢三年来如春蝉般悉心指导我的老师，如手足般陪同我一起走过的同学，如蜡烛般燃烧自己照亮我一路前行的家人……寥寥数语，难表感激之情，字里行间，难述感恩之心。我谨向所有关心、爱护、帮助我的人们表示最诚挚的感谢与最美好的祝愿。

首先，心怀感恩，对三年来谆谆教诲我的导师潘梅副教授、陈晓光教授表示深深的谢意；所幸三年之前，承蒙潘梅老师的错爱，使我在人生的转折点上，开启了新的起点。三年来，导师渊博的专业知识，严谨的治学态度，精益求精的工作作风，诲人不倦的高尚师德，朴实无华、平易近人的人格魅力对我影响深远。导师不仅授我以文，而且教我做人，虽历时三载，却赋予我终生受益无穷之道。导师以平易近人、和蔼可亲的态度，给我无微不至的照顾，让我找到了如同家一样的温暖；从书籍阅读、文献资料收集、田野调查等方面，给到我方向性的指导；在本次论文撰写过程中，选题、初稿、框架搭建、内容构想至初稿完成，导师在没一步都精心指导，倾注了导师大量的心血，最终论文方可得以完成，在此我向我的导师表示深切的谢意与祝福。

其次，感谢对本次论文撰写和田野调查提供的单位和个人；他们对田野调查提供了方法研究、图片和文献资料，以及宝贵的经验指导。特别感谢潘朝霖教授提供了图片资料及文献资料，以及在撰写过程中的修改意见。

最后，感谢三年同窗和我并肩同行的同学们；与我一起分享快乐，相互鼓励，在生活上相互照顾，在心灵上给予慰藉。使我三年，最终完成学业。

离别，是终点，也是起点。

祝愿老师们能够身体健康，同学们鹏程万里。

万方数据

在校期间科研成果

一、发表论文情况

1.何晓倩.论水族墓葬石雕艺术[J].博览群书，2015(9)

2.何晓倩.论水族马尾绣造型艺术[J]．卷宗，2015（11），（下）

3.何晓倩.探析美术形式在水族丧葬习俗中的作用[J]．西江文艺，2015（11），（下）

二、参与课题研究情况：

1.主持校级课题《探析美术形式在水族丧葬习俗中的作用》（已结题）

2.参与校级课题《贵州省大方、县漆器髹饰典型纹样研究》（已结题）

3.参与校级课题《贵阳花溪苗族典型图案研究》（已结题）

4.参与校级课题《贵州施洞苗族服饰图案剪纸纹样的应用》（已结题）

万方数据

附　录

一、独山县天星古墓群调查	
调查时间	2015 年 10 月 15 日至 10 月 16 日
调查地点	贵州省黔南州独山县本寨乡天星村大寨
调查重点	水族墓雕造型、图案、历史，拓碑
调查内容	水族墓葬石雕～独山县本寨村天星村大寨，两组墓碑出现万字图案。石雕顶部表现多样，其中有一组的顶部以圆雕的形式，雕出一个男性人像，形象丰满，肚皮圆润，面带笑容，慈祥，双脚盘坐，抱着双手，没有头发。有两组墓碑顶上，在中间雕刻着“囍”字，双鱼捧葫芦的整体造型，双鱼是龙头鱼身，争先恐后的抢着中间的葫芦。 期雕刻技艺很是精巧，如墓碑上的石雕，神龛和桌椅的雕刻；雕刻出的双龙抱柱，丹凤朝阳及八仙过海，二十四孝的人物形象，花草鸟兽等等，都雕刻得活灵活现，栩栩如生。这次调查内容以水族墓葬石雕的艺术。图一为“韦公占科之墓”，墓碑有六根石柱，墓碑进伸三层，图案精美，墓碑立于明国戍子年十一月庚戌日。 独山县天星大寨的水族墓群庞大，壮观，每一座墓葬的石雕图案都不一样，各自有特点。墓葬石雕的造型，以仿干栏式建筑造型为主，造型美观。图二为“韦母王氏寿藏”，位于天星大寨，建立于民国念七年七月二十八丁亥日午时。  图一  图二

万方数据

二、榕江县高兴村水族墓雕装饰调查	
调查时间	2016 年 2 月 18 日
调查地点	贵州省黔东南榕江县古州镇高兴村
调查方法	走访、拍照、拓碑
调查重点	墓碑形制、图案、历史，墓葬结构
调查内容	高兴村的水族墓葬形制主要是圆形石墓，龛式墓碑，装饰部分主要在墓碑上，墓碑造型仿当地居民的居住房屋建筑，属于后期的墓葬。墓碑上雕刻的图案内容，有八仙图案、鱼纹样、水牛望月图、双龙抢宝、凤图案、双龙绕柱等。 由于地理因素，在榕江地区能找到大块石板，将其雕刻成精致的墓碑，着实不易；在高兴有一座墓葬的石头都是从三都运过去的。高兴的几座墓碑，雕刻手法使用浮雕较多，如双龙绕柱图案，没有单独的石柱，是以浮雕的手法雕刻于龛式墓碑两侧。其他装饰图案构图较小，如，鸟、鹿、花草等，雕刻在墓碑侧叶，做为装饰。在高兴墓碑装饰上，墓碑侧叶顶端，以浮雕是手法雕刻有一对灯笼，在我调查的几座墓葬均有发现。

三、榕江县三江乡故衣村潘洪墓碑调查	
调查时间	2016 年 2 月 24 日
调查地点	贵州省黔东南榕江县三江乡故衣村下寨
调查方法	拍照、走访、拓碑
调查重点	潘洪墓碑造型、图案、历史，墓葬结构
调查内容	故衣村的潘洪墓葬石碑，雕刻基本与之前在高兴村看的墓碑差别不大，造型很相似，墓碑两侧都有仙鹤叼＂水书＂。在故衣村的潘洪墓碑上雕刻的凤居多，只有右侧阴刻有一条祥云龙，在左侧最下方雕刻有水牛交媾图。 墓碑碑文：清故恩考潘公諱故洪之墓，陽命生於乾隆癸己年十二月壬己日寅時立旦，孝男潘老引奢凸更，孝孫仕娘报贵某明，孝孫仕 類 挺 刚，孝重孫文才。道光二十八年二月初七日立。 道光二十八年是公历 1848 年，距今已有 168 年，1848 年立的墓碑。墓

万方数据

	碑宽 138cm，高 220cm。 潘故洪墓位于贵州省榕江县三江乡故衣村下寨，墓碑上的“潘”字，缺少头顶的一“丿”，在汉子立没有找到该字。为什么要这样写呢？原本该墓主人姓石并非姓潘，石姓在故衣村人口很少。以前政府安排修城墙，按姓氏分组，由于故衣村潘姓人口多，而潘家和石家关系很好，互视为兄弟，石家为了减轻负担与潘家合并为一姓，又为了区别开，就把“潘”字少写一“丿”。几代人之后又改为姓石。

	四、榕江县平江乡现代墓雕装饰制作调查
调查时间	2016 年 2 月 25 日
调查地点	贵州省黔东南榕江县平江乡
调查方法	走访、拍照
调查重点	墓碑形制、图案，墓葬结构，制作方法，墓碑的市场价格
被采访人	潘师傅，水族，榕江县平永镇人，30 岁，已不会说水语，墓碑销售商。
调查内容	潘师傅采访录： 墓碑市场价格：单个的几百到 1000 元，较大的组合墓碑市场价格在 6000 元至 8000 元不等，每一组墓碑根据图案的简单与复杂程度定价，造型分数控雕刻和人工雕刻，人工雕刻的墓碑是数控雕刻的成品几倍价格。在场我看的人工雕刻成品也不是纯粹的手工，都是半机械半手工；因为人们使用的工具不再是原始的，工具换成了电动动力，雕刻的成品失去了随机性和灵活性，没有纯手工作品的生动性。 地质原因，榕江很少有硬度高的石头，墓碑材料是从其他地方运过来的。现在雕刻的师傅和销售商不是同一个人，市场分工，销售商根据客户的要求提供给雕刻匠人，由雕刻匠人发挥想象力，雕刻成成品转到销售商再买到客户手中。 榕江是一个多民族聚居的地方，民族文化互相借鉴与融合，同样造型的墓碑已经不限于哪个民族使用，同样造型的石碑已经受到整个地方人的青睐，不仅仅是水族人喜欢。

万方数据

	目前人们给过世的老人立墓碑时，不仅是因为有钱就可以使用，人们基本会听于地理先生（能给人们选吉祥日子或挑选阴宅的人）的建议，要根据阴宅的地形可否能立大的组合墓碑，看山形来选着墓碑。 图 1，双柱雕刻的龙和狮子，一个匠人现在的手工雕刻完成，大概要花费一个周的时间。图 2，一组墓碑，市场价为 6000 元左右。 图 3 为石板数控雕刻机，图 4，墓碑的市场价为 8000 元。     （图 1） （图 2） （图 3） （图 4）

五、摆赖村水书先生关于水族墓碑调查	
调查时间	2016 年 2 月 27 日
调查地点	贵州省榕江县仁里乡摆赖村
调查方法	走访、拍照、记录
调查重点	水族墓葬石雕墓碑的使用
被采访人	韦恩义，水族，72 岁，水书先生
调查内容	能修建立石板墓碑，与其家族经济是否富裕有关，有钱的人家才有足够的钱财去立碑。大的墓碑显示家族的富裕与在地方的威望。如果有人过继到富裕家庭去生活，老人给他留有很多钱财，为了纪念老人也会请人给其做很大的石板墓碑。 建立石板墓与所选的地点有很大的关联，不是所有墓地都可以修建的，有些阴宅能立大的石板墓墓碑，有些地方却不能立，在地方人们多是听于水书先生的建议，判断能否见立石板墓是根据山体地形而确定的，山体延绵平坦庞大才能修立石板墓。小的山体不用修立石板墓，即使家庭富裕，阴宅所在小的山体也不能立石板墓，如果盲目建立石板墓，家庭人员承受不起，长时间过去，会导致家族败退，影响到后人的发展。而且墓碑上所选择的图案也根据山体大小来选择题材，山体延绵平坦庞大才能石板墓刻画有龙或老虎，较小的山体志能雕刻凤凰或鸟类。 水书先生看山水地形成，有型成鸟、人、蛇、龙、虎、狮子等，如鸟

万方数据

	型的地形不能建立石板墓，鸟型地形属于小地形，若阴宅选择在鸟型地形，建立石板墓会影响到家族后代发展。如人型、龙型、狮子型、属于大地形，遇到这样了地形就可以修立石板墓。如果有小的山体，但有大河流，也可以建立石板墓。地理要看山水，山和水具备其一都属于好地形，小溪水不包括在内。 墓碑题材，二龙枪宝，两条龙头向中间，争抢中间的宝贝，有些墓碑没有雕刻龙枪宝，而是雕刻的是凤凰抢宝，也称为二龙抢宝。墓碑门前雕刻有双狮子，两边各一只，守护墓主人，守护在墓碑前。金猫抓老鼠，口中刁一只老鼠，脚下还抓一只，在墓碑上人们认为猫和老虎一样的形象，猫抓到老鼠，能反映墓中的人在世时，在一个地方找到钱财或比较有威望，能管理一方的人。 水书二十八宿的水书手抄本拍照，进行译录。

六、榕江县水尾乡水尾大寨村水族墓碑调查	
调查时间	2016 年 5 月 8 日
调查地点	贵州省榕江县水尾乡水尾大寨村
调查方法	走访、拍照、记录
调查重点	墓碑形制、图案、历史，墓葬结构
调查内容	水尾大寨村“潘阿更”墓，对墓葬进行测量，对墓碑铭文记录。  墓碑部分，中间雕刻有双龙抢宝，两侧雕刻有人物图像，人物有八仙图，两人腾云图案，两侧脚下雕刻有蝴蝶和鱼图案，蝴蝶飞翔，鱼嘴含有如意。墓碑顶上造型仿房屋式，四角稍稍上翘，正面为梯状，下底长 102 厘米，上底长 84 厘米，正面雕有云纹瓦当。侧面为梯形，下底长 50 厘米，上底 30 厘米。顶上整体造型为“山”字，两角雕刻双龙鱼捧葫芦，中间葫芦造型已经残断，圆形雕刻有双喜鹊落于桃花开满的树上，好似在叽叽喳喳的交流。墓碑整高为 158 厘米，“山”字造型的高为 58 厘米。 墓碑刻有文字，两侧有一副对联，上联“正好團园興 □”，下联“敞知同泡一将”，由于被泥土掩盖，上联的最后一个字，已经完全遮住，无

万方数据

	法识读。墓碑中间有三行文字，是纵向，由上往下，左往右解读，“生于道光已丑年吉日　清故顯考潘阿更之墓　设于道光葵卯年六月去世”。 水尾大寨村村口有一片墓地，没有墓碑，坟墓与地面平齐，但每一座墓尾，都有一个或几个石庄人偶，石人偶高在 10 至 60 厘米不等。石庄人偶，身体呈柱状，圆形头部，圆柱形上身。人偶雕刻较为简单，但有些雕刻有水族妇女服饰的特点。如：位于墓地东面，墓后有四个石俑，分两排，前后各两个，后两个完整，身为柱状，头部和上身圆形，石俑高 62cm，头的直径为 10cm，厚度分别为 4cm 和 5cm。前面两个已经被破坏，两个头部残缺，人物雕刻较为写实的浮雕人物，脖子带有粗大项圈，一个带有三个项圈，一个带有一个项圈，两个石俑皆身穿百褶裙，典型的少数民族妇女形象。

万方数据